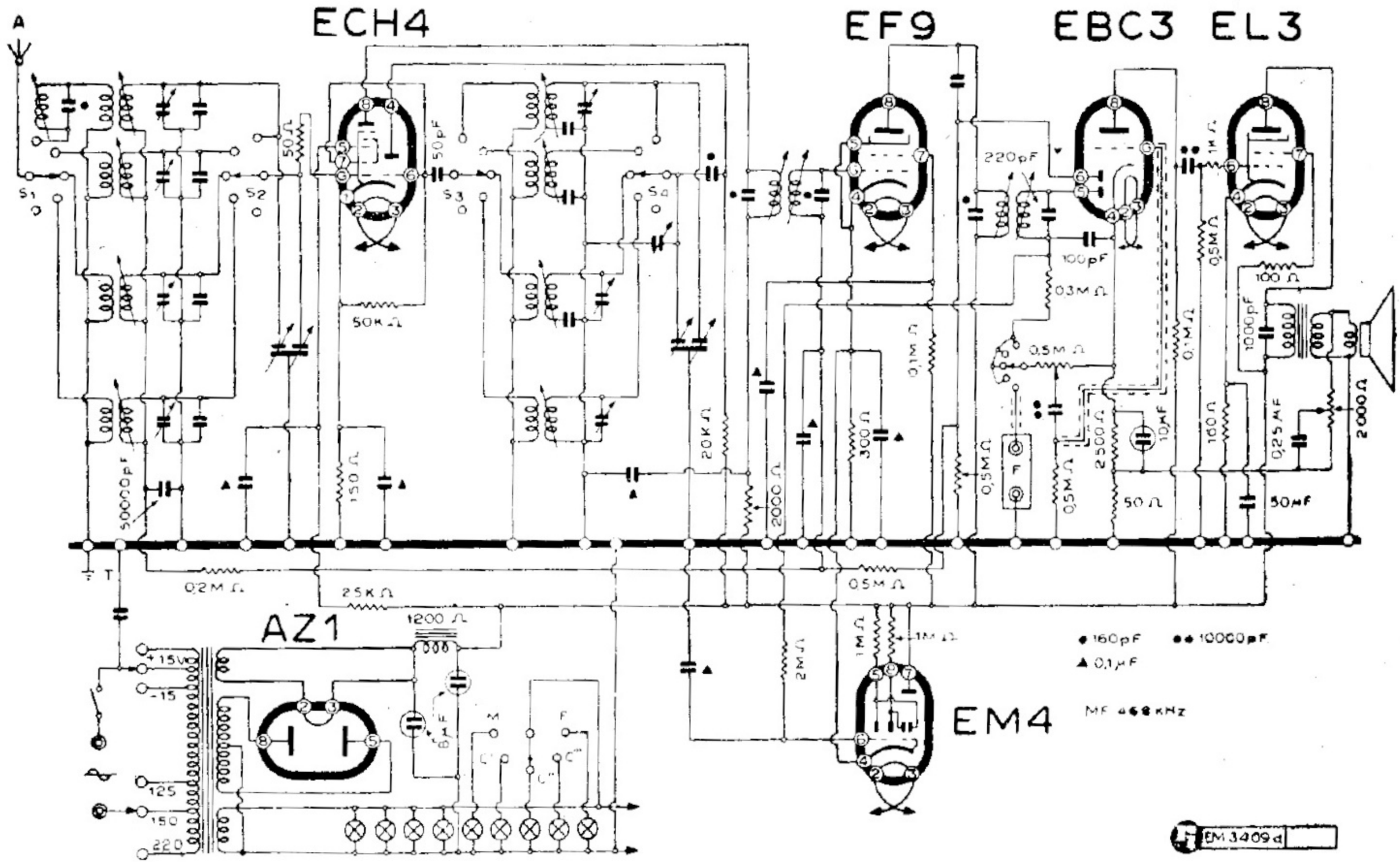

RADIO SUPERLA - MOD. « 547 B »

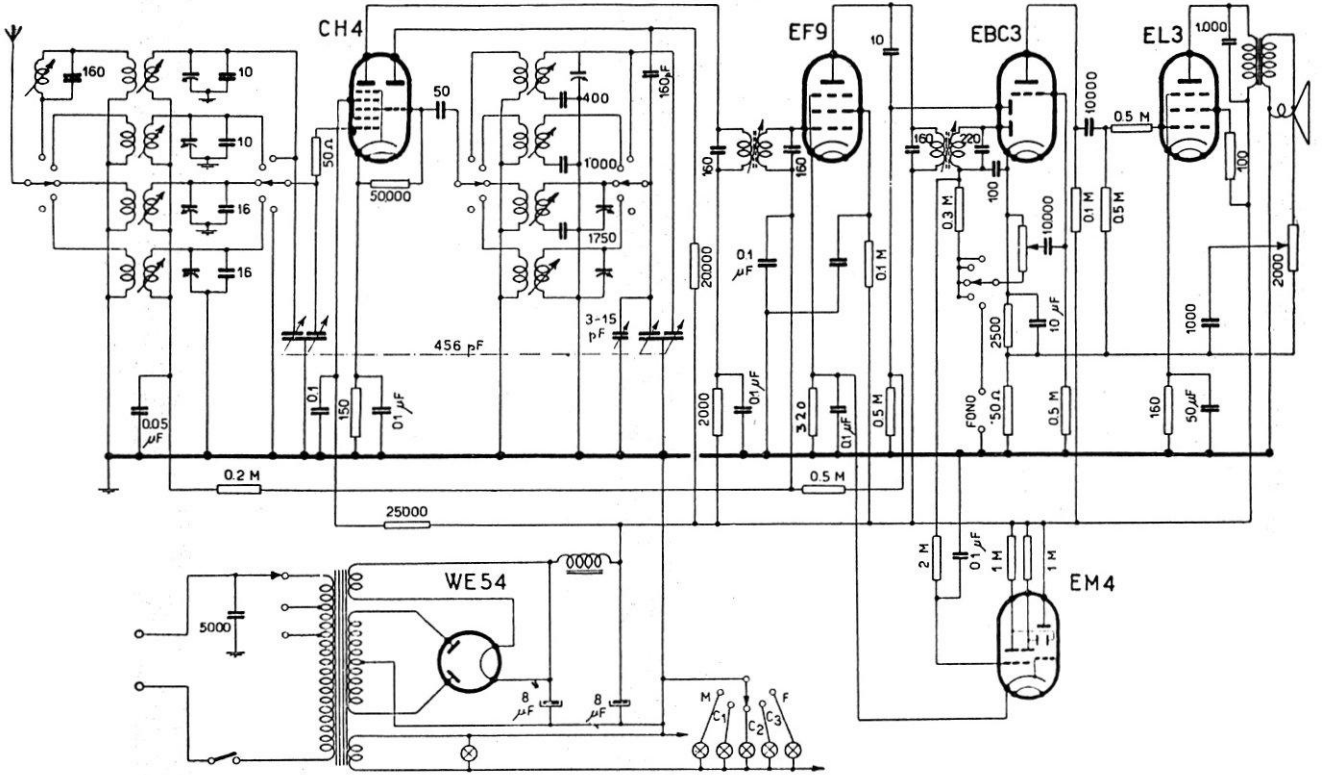

SUPERLA - Mod. 547 B - MF: 470 kc/s. ECH4 pl. 265, osc. 140, gr. 2,2. EF9 pl. 265, sch. 100, gr. 2,4. EBC3 pl. 120, gr. 3,2. EL3 pl. 250, sch. 260, gr. 6,4. WE54 330 V p. Corr. tot. 67 mA. Prod. 1947-48.