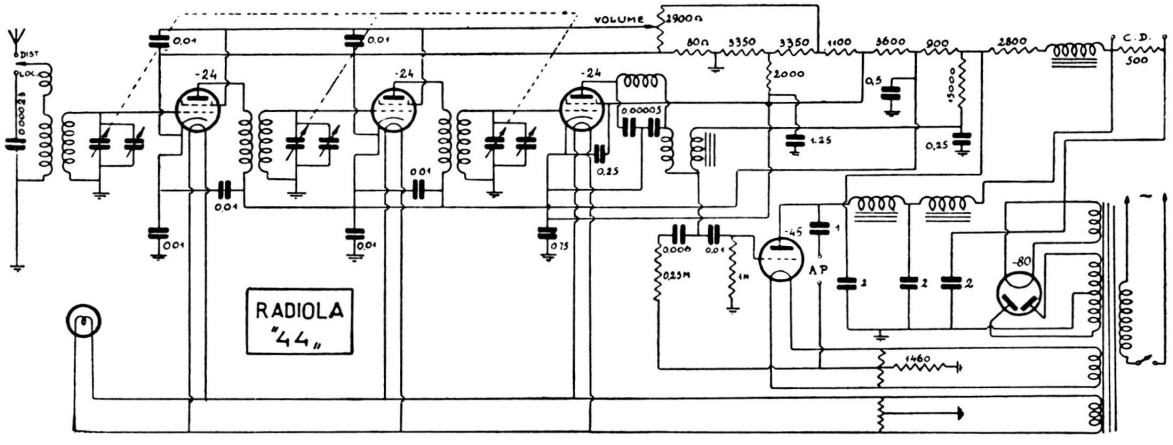

Onde medie. - Amplificazione diretta in a. f. con due valvole schermate 24, seguite dalla demodulatrice pure 24. - Una 45 finale di potenza. - Potenza d'uscita: 2,5 watt.