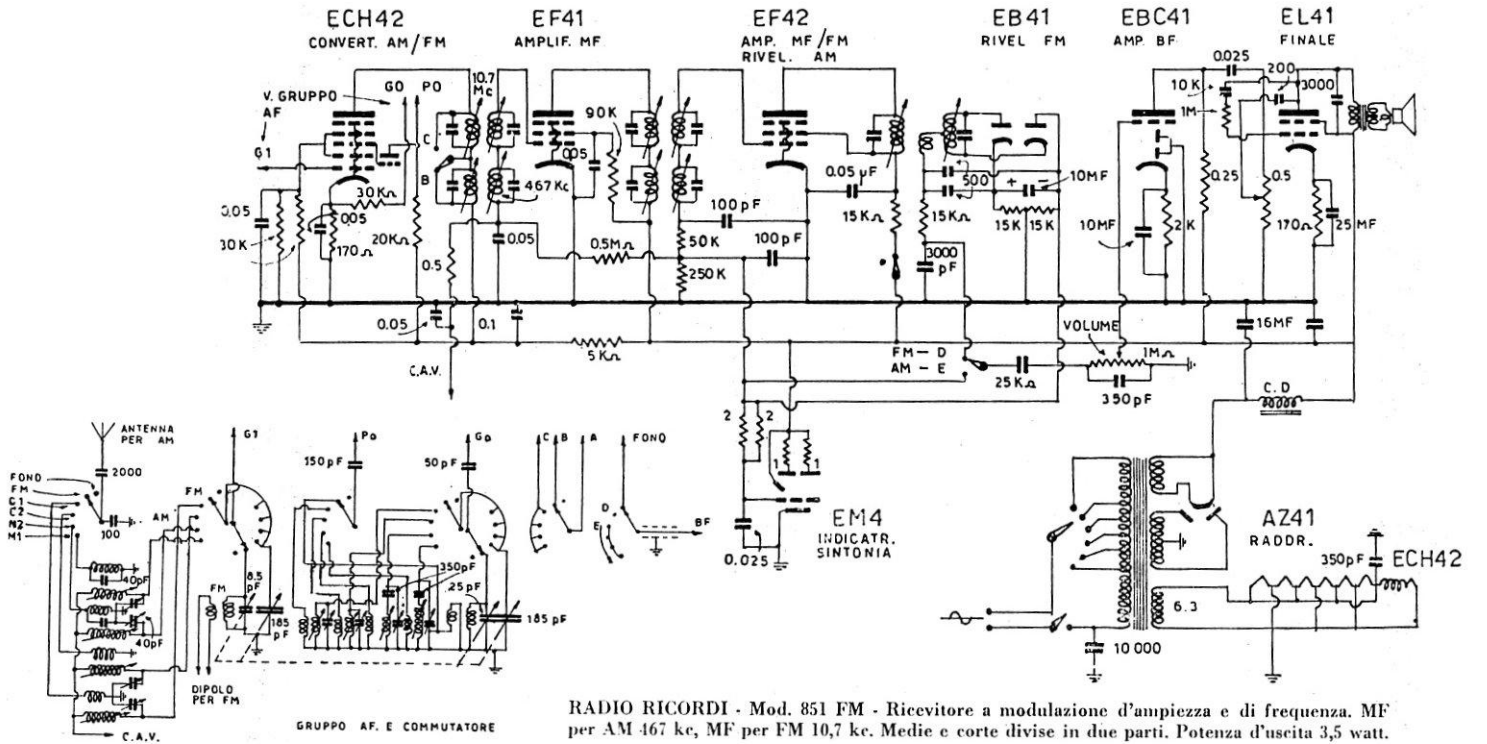

RADIO RICORDI - Mod. 851 FM - Ricevitore a modulazione d'ampiezza e di frequenza. MF per AM 467 kc, MF per FM 10,7 kc. Medie e corte divise in due parti. Potenza d'uscita 3,5 watt.