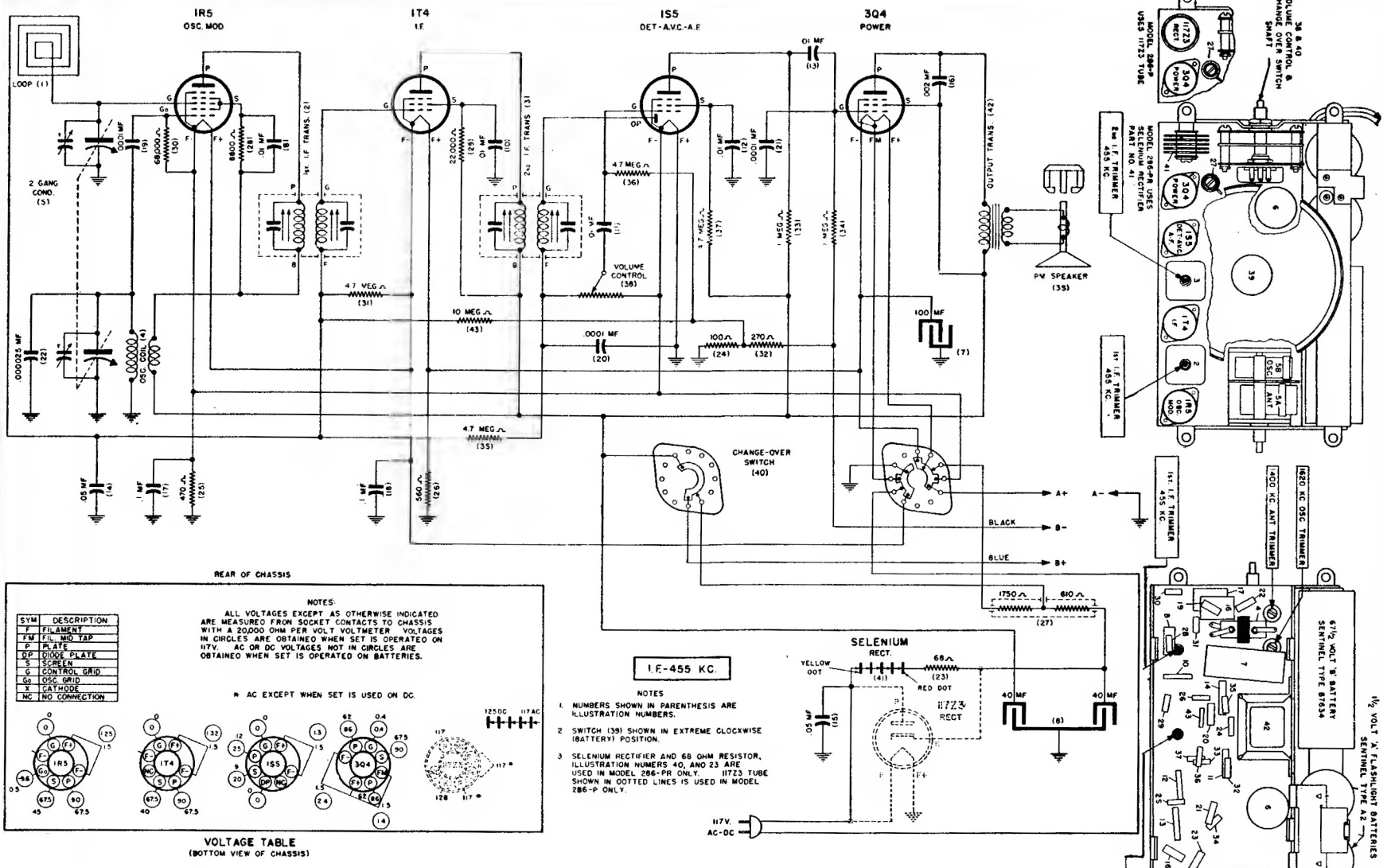

Sentinel Radio

MODEL 286P and 286PR

AC-DC BATTERY SUPERHETERODYNE RADIO

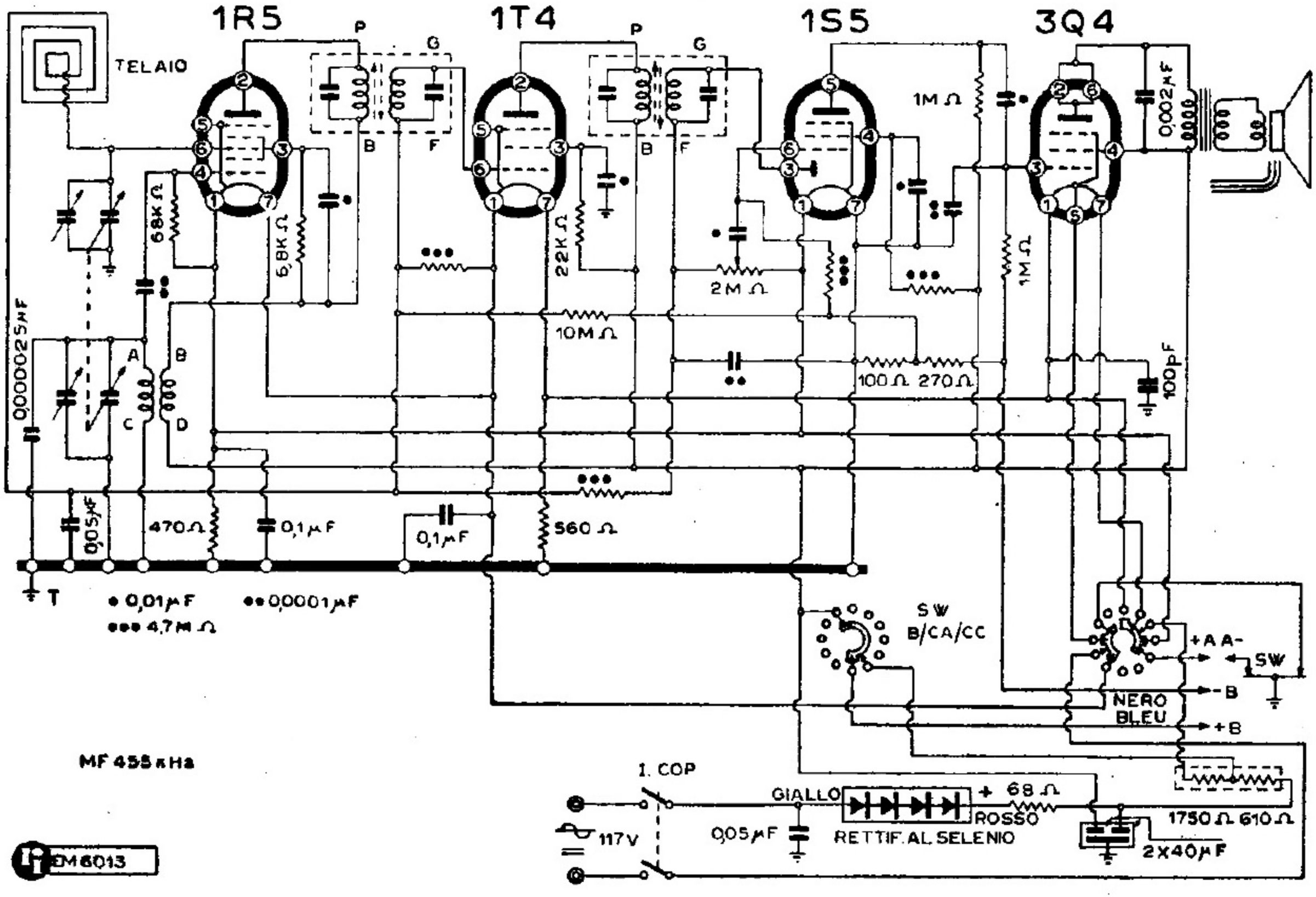

SENTINEL - MODD. « 286 PR » « TREASURE CHEST »