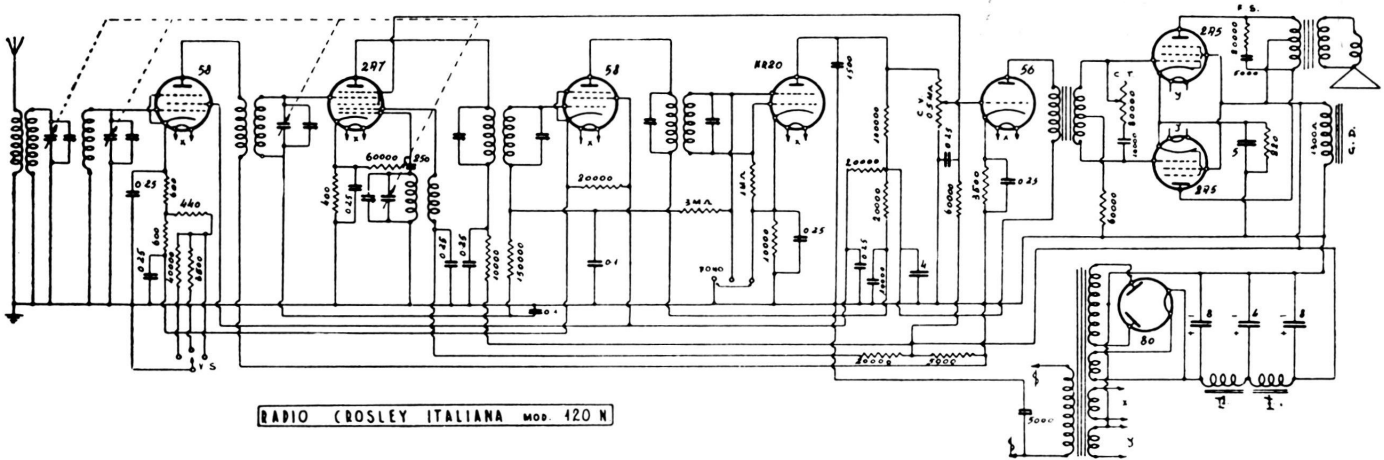

Onde medie. - M. F. 175 kc. - C. A. V. - C. T. - Variatore sensibilità. - Alta frequenza con preselettore. - Demodulazione e c. a. v. con valvola KR20 corrispondente alla Wunderlich. - Controfase di 2A5 preceduto da una 56 amplificatrice di tensione. - Potenza d'uscita: 7 watt.