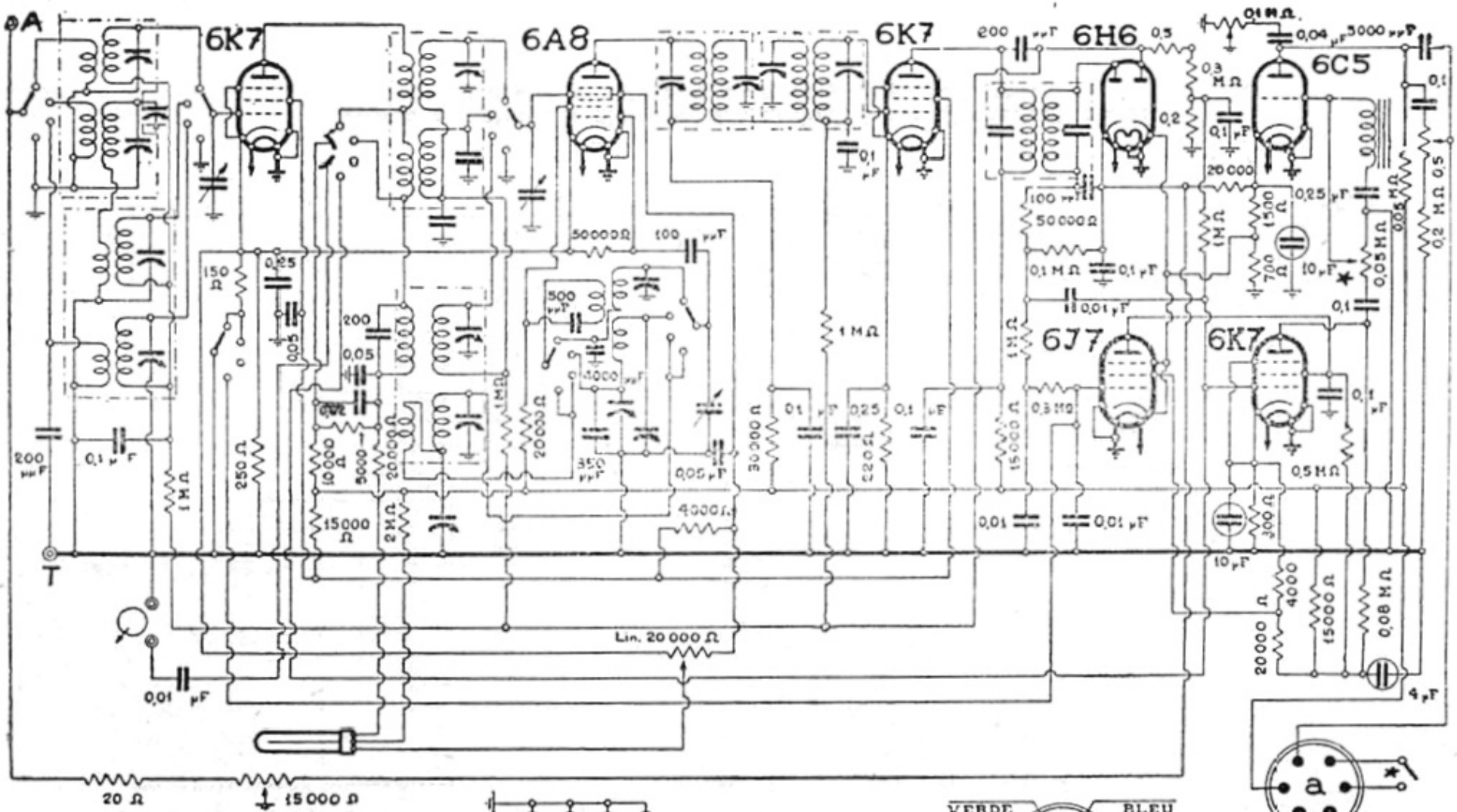

1° PARTE

SIARE ~ 496 C

CROSLEY ~ 289 C

AGGIORNATO GIUGNO XIV

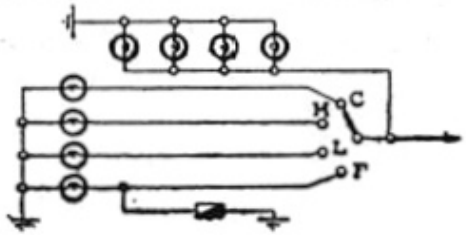

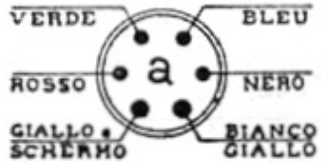

CAVO di CONNESSIONE

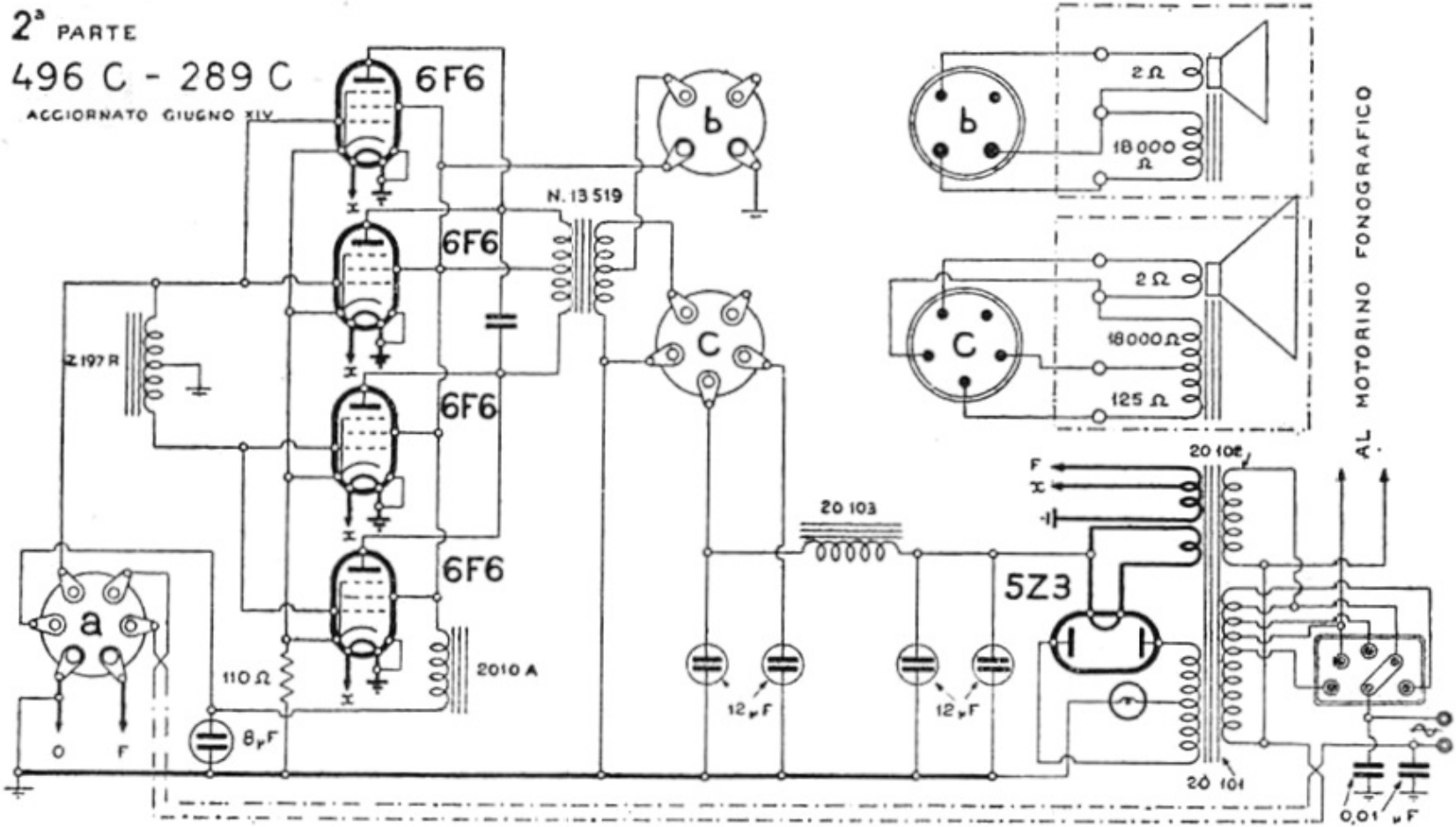

Questo complesso è diviso in due sezioni. I due altoparlanti sono: uno per le note alte e l'altro per quelle basse.