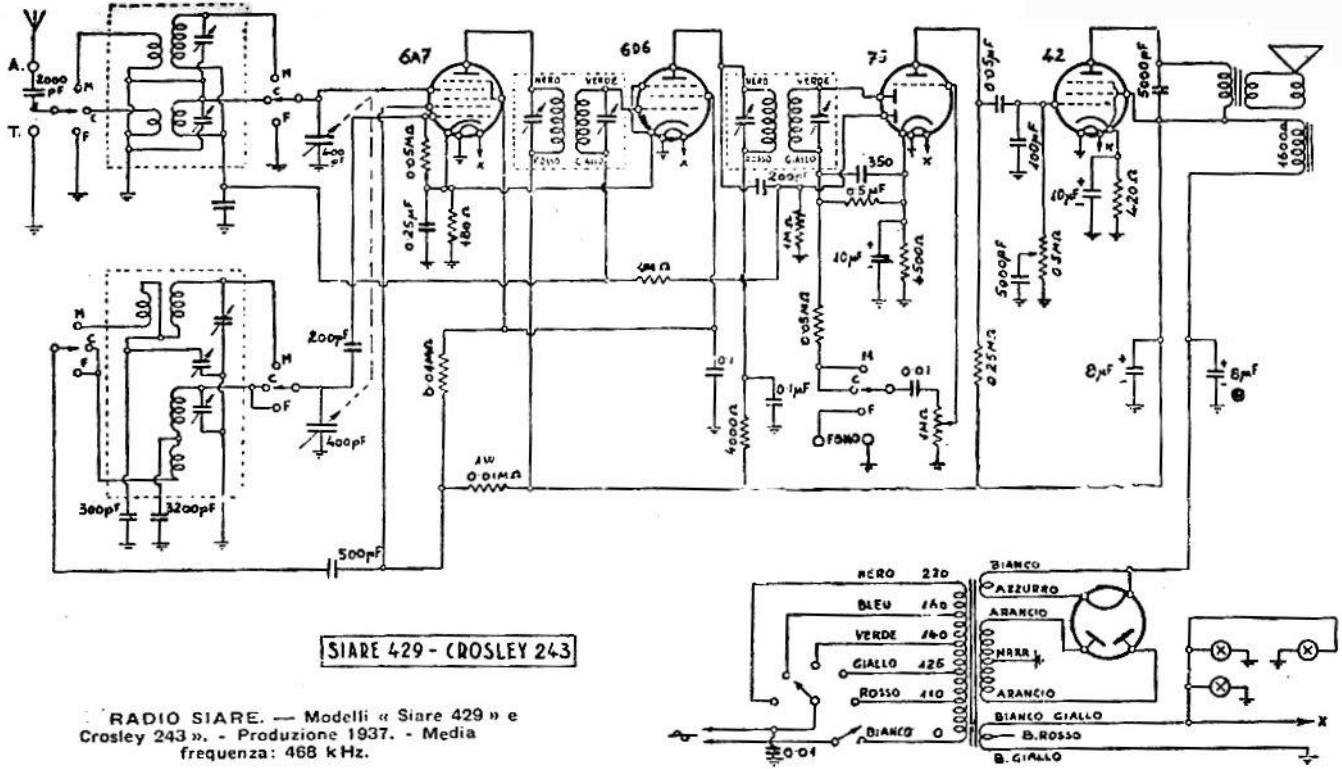

SIARE 429 - CROSLEY 243

RADIO SIARE. — Modelli « Siare 429 » e Crosley 243 ». - Produzione 1937. - Media frequenza: 468 kHz.