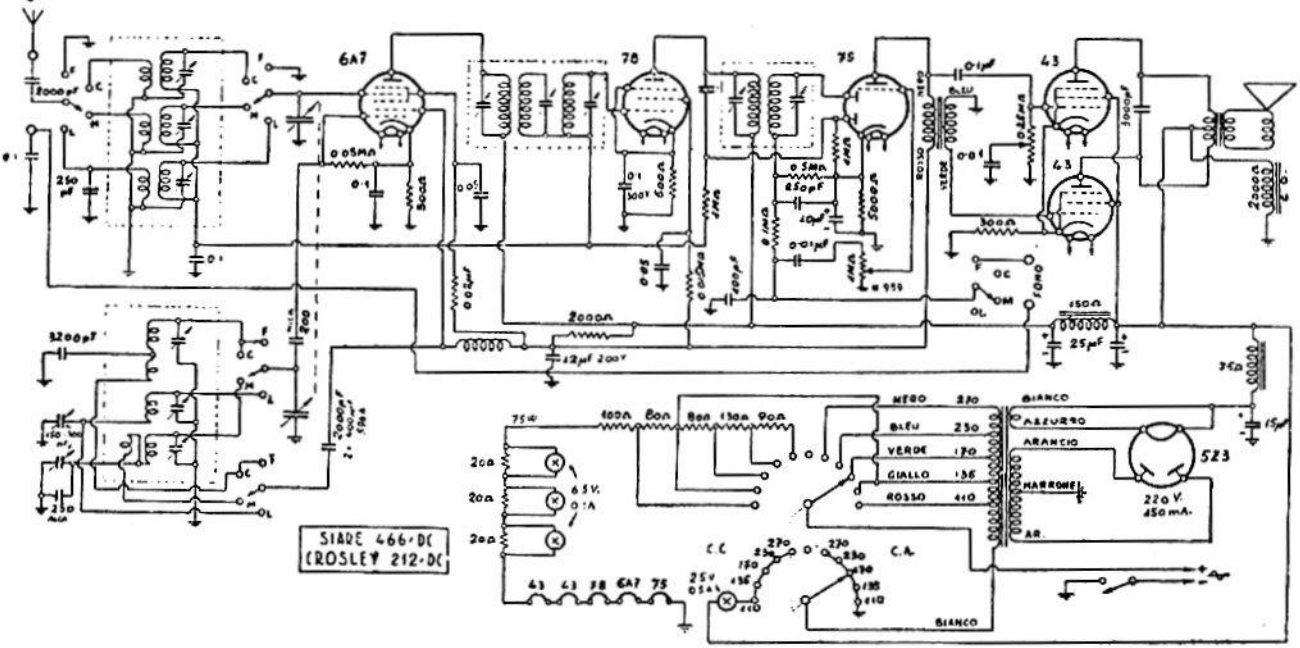

RADIO SIARE. — Modelli « Siare 466 D. C. » e « Crosley 212 D. C. ». - Corrente continua alternata. - Produzione 1937. - Media frequenza: 468 kHz.