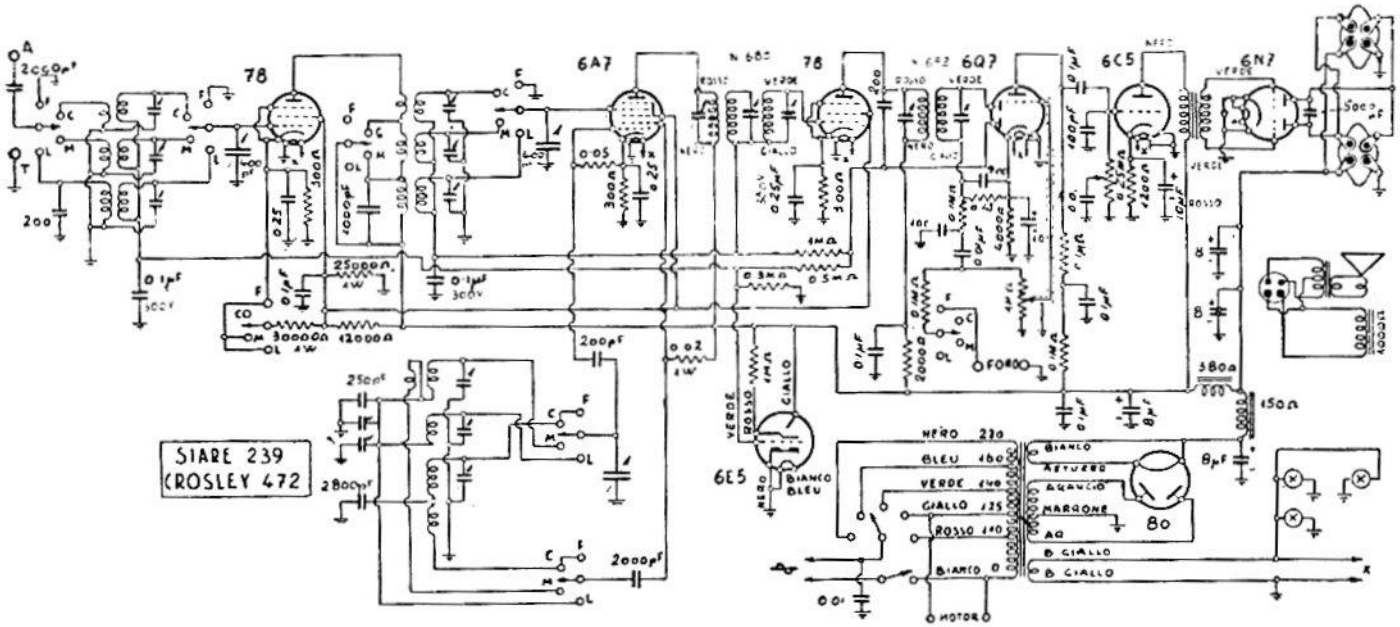

RADIO SIARE. — Modelli « Siare 239 » e « Crosle 472 » a onde corte medie e lunghe; con sintonizzatore visivo a tubo a raggi catodici (6E5). - Produzione 1937. - Media frequenza: 468 kHz.

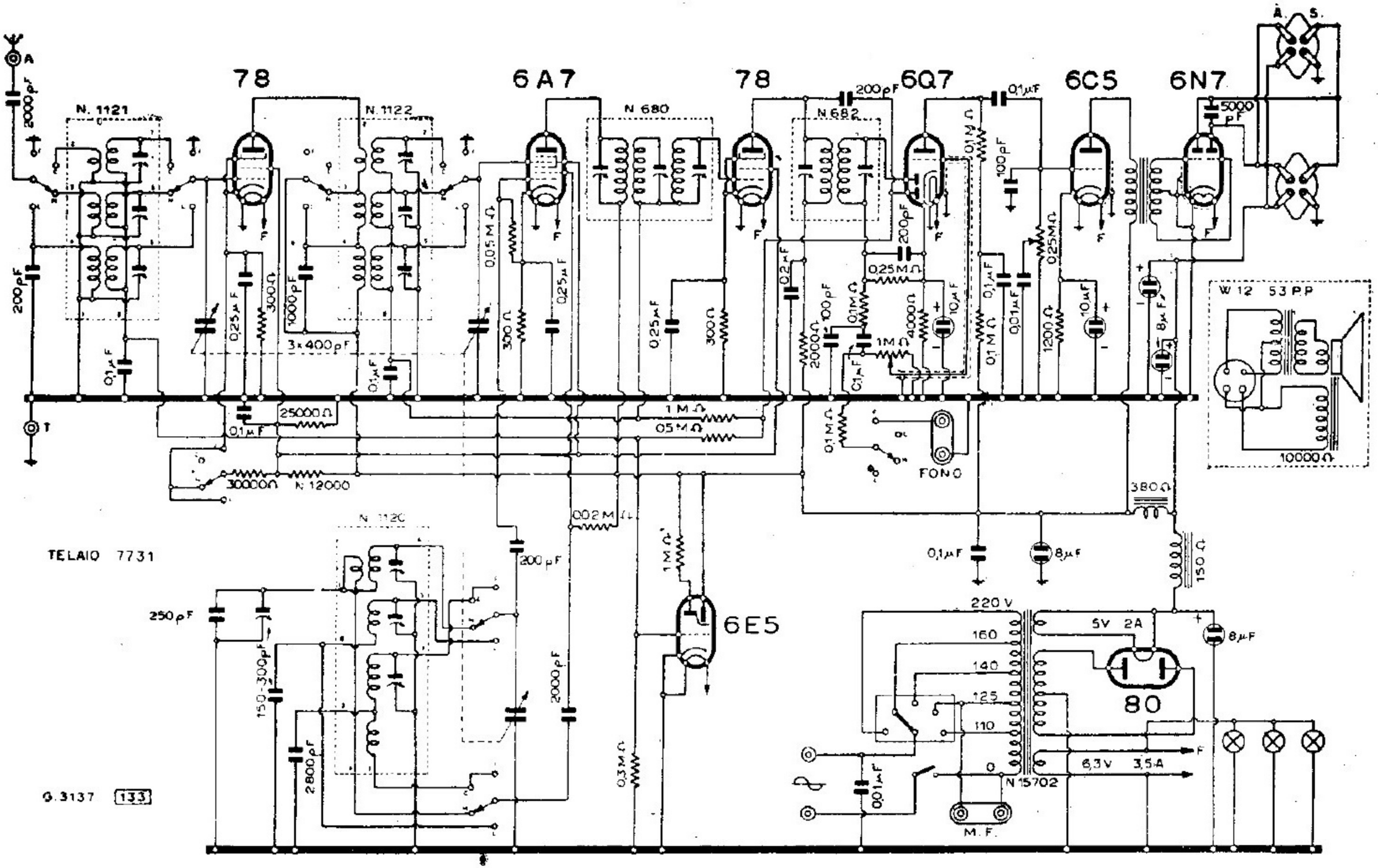

S.I.A.R.E. - MOD. « 472 C »