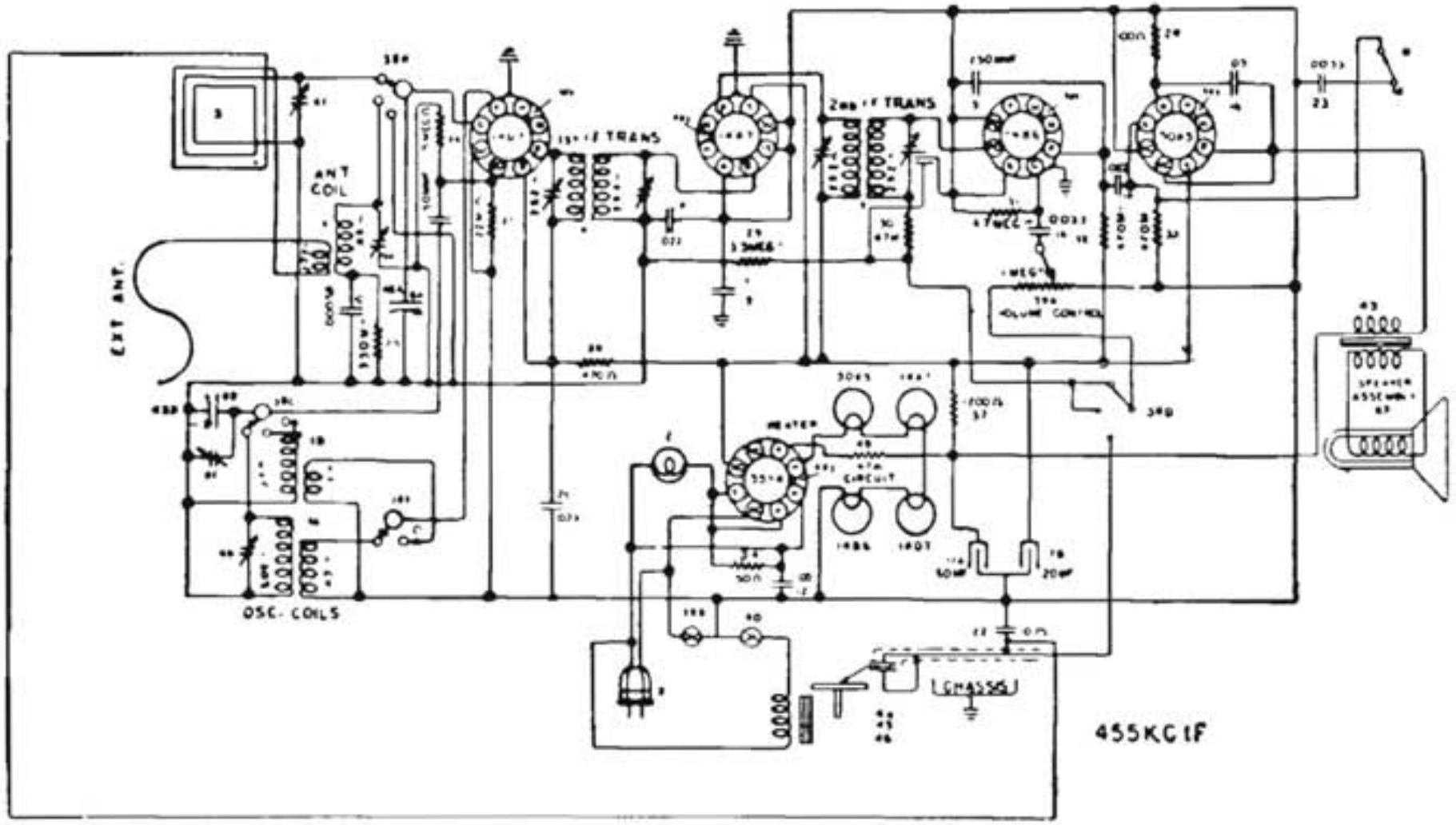

CROSLEY MOD. 56TP-L

Piccolo radiofonografo con valvole loctal, a due gamme d'onda, con antenna esterna e telaio interno.