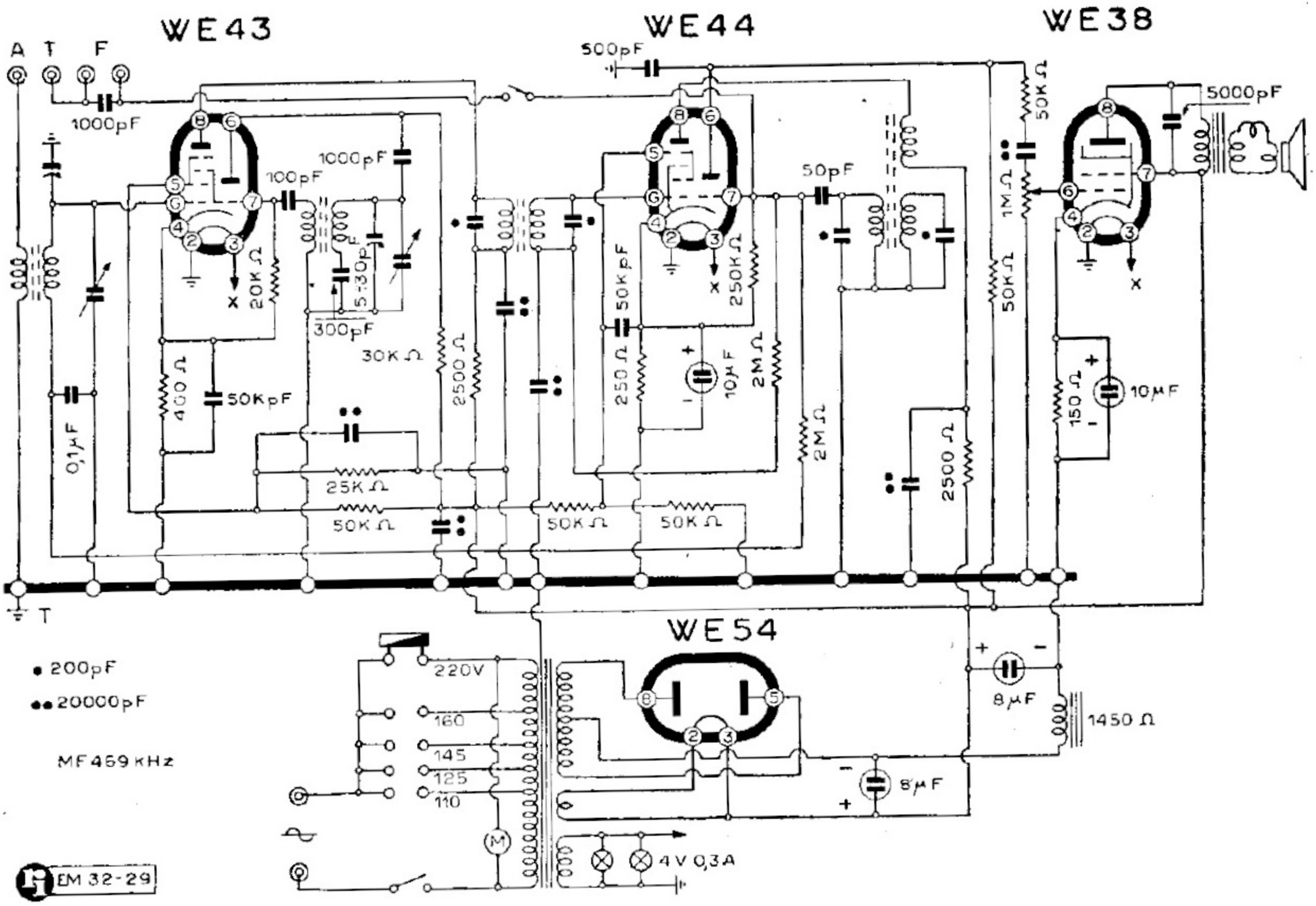

SIEMENS S. A. - MODD. « T 468 » « T 471 »

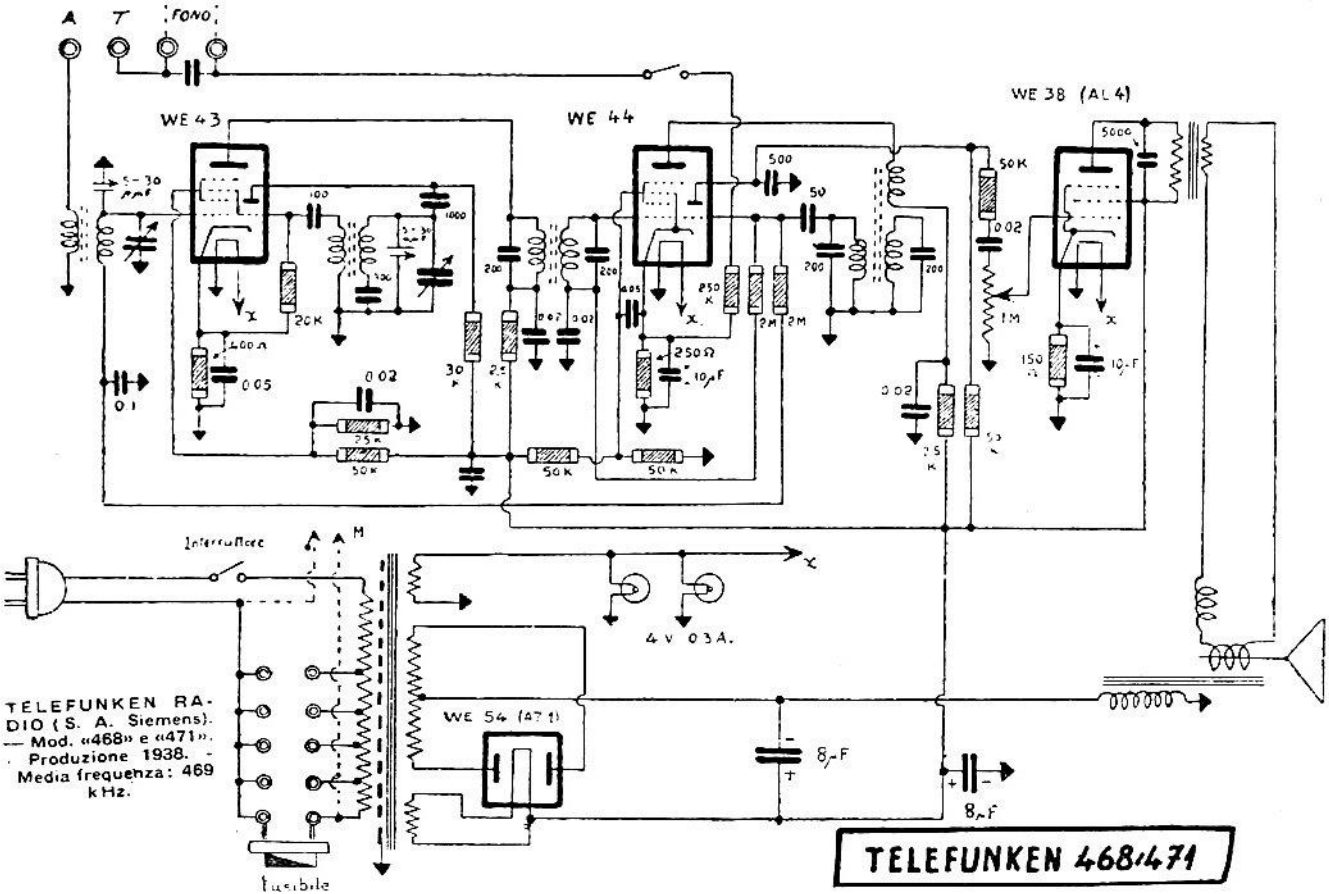

TELEFUNKEN RADIO (S. A. Siemens). — Mod. «468» e «471». Produzione 1938. - Media frequenza: 469 kHz.