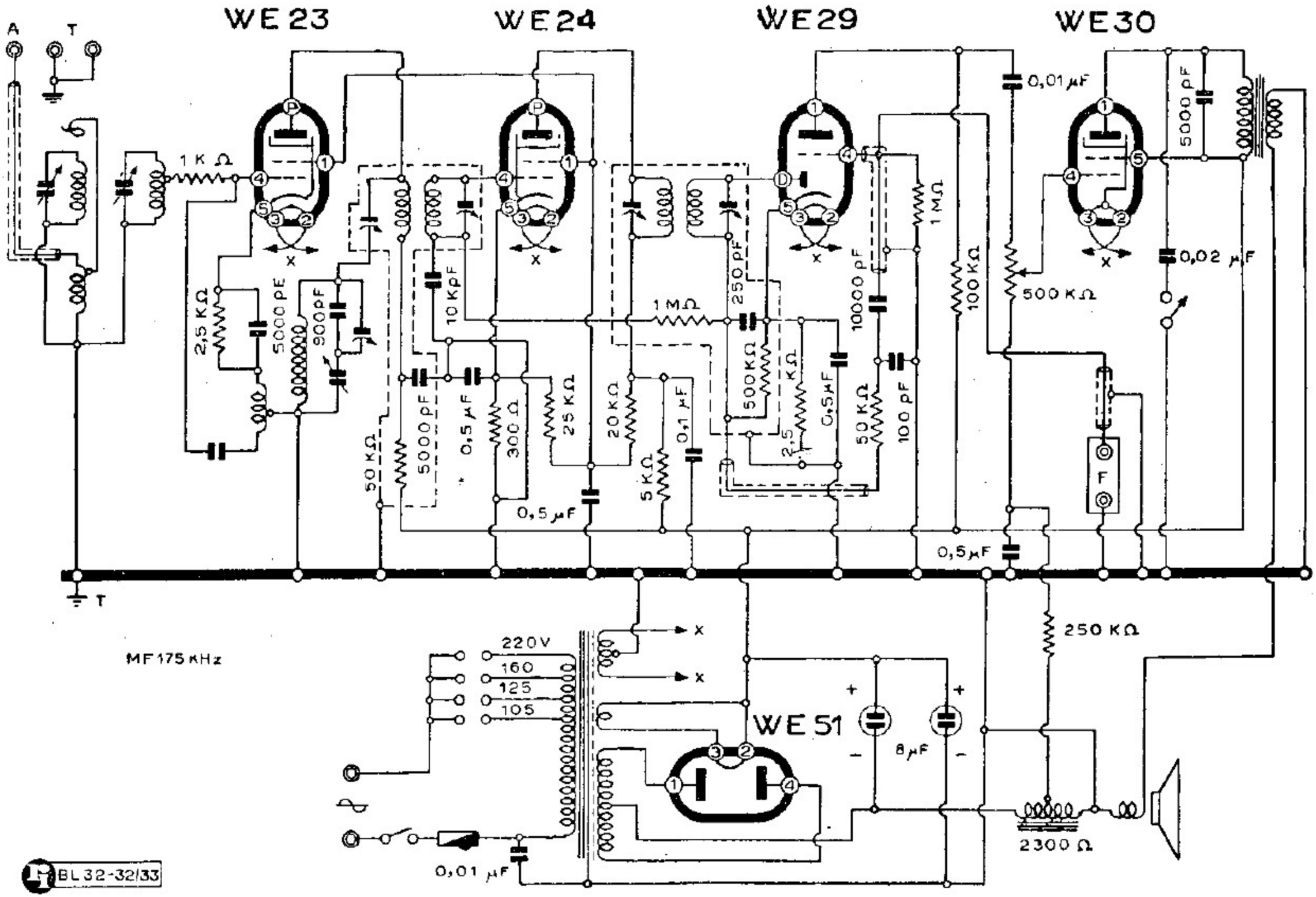

SIEMENS S. A. - MODD. « T 544 » « T 547 »

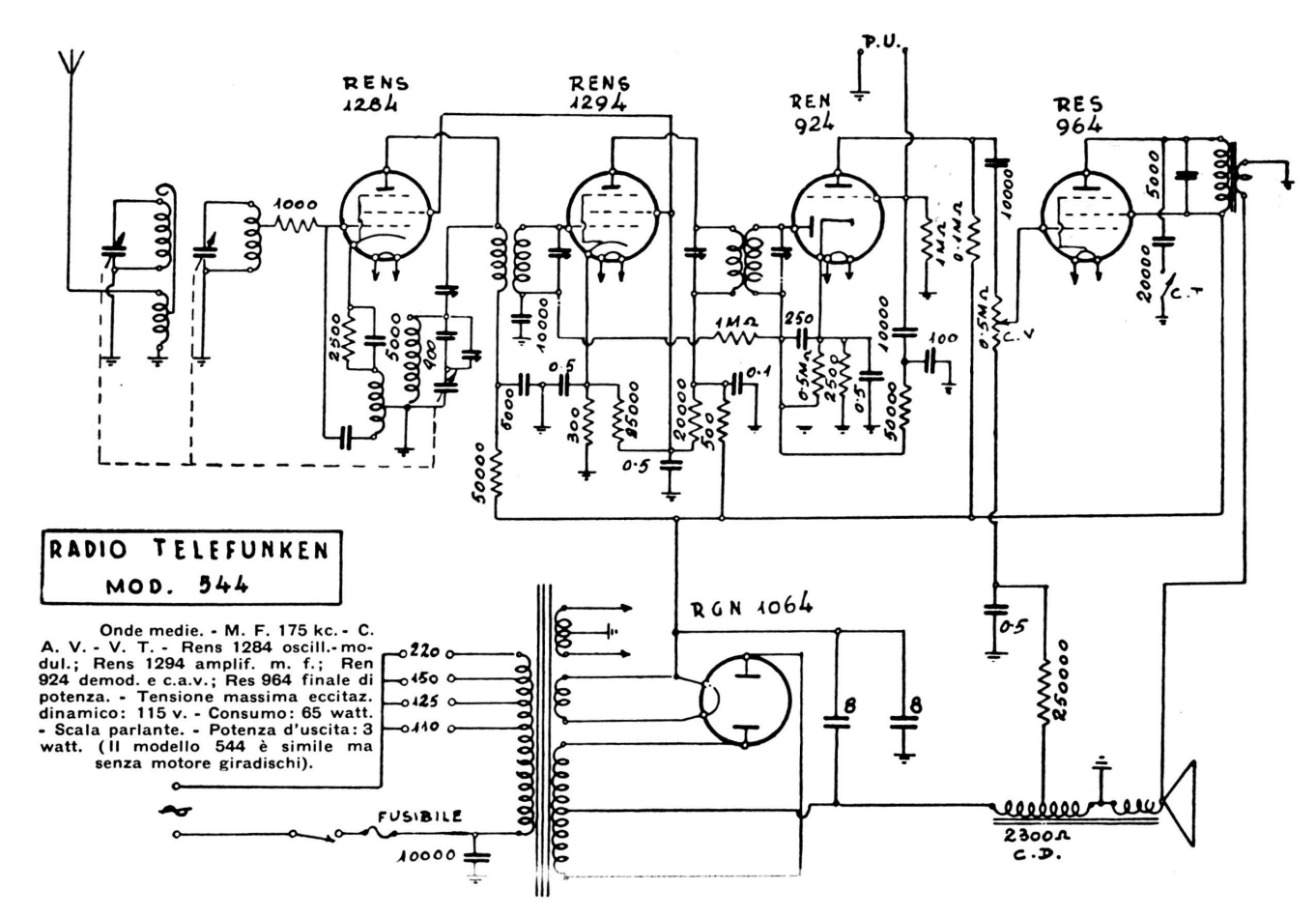

RADIO TELEFUNKEN
MOD. 544

Onde medie. - M. F. 175 kc. - C. A. V. - V. T. - Rens 1284 oscill.-modul.; Rens 1294 amplif. m. f.; Ren 924 demod. e c.a.v.; Res 964 finale di potenza. - Tensione massima eccitaz. dinamico: 115 v. - Consumo: 65 watt. - Scala parlante. - Potenza d'uscita: 3 watt. (Il modello 544 è simile ma senza motore giradischi).