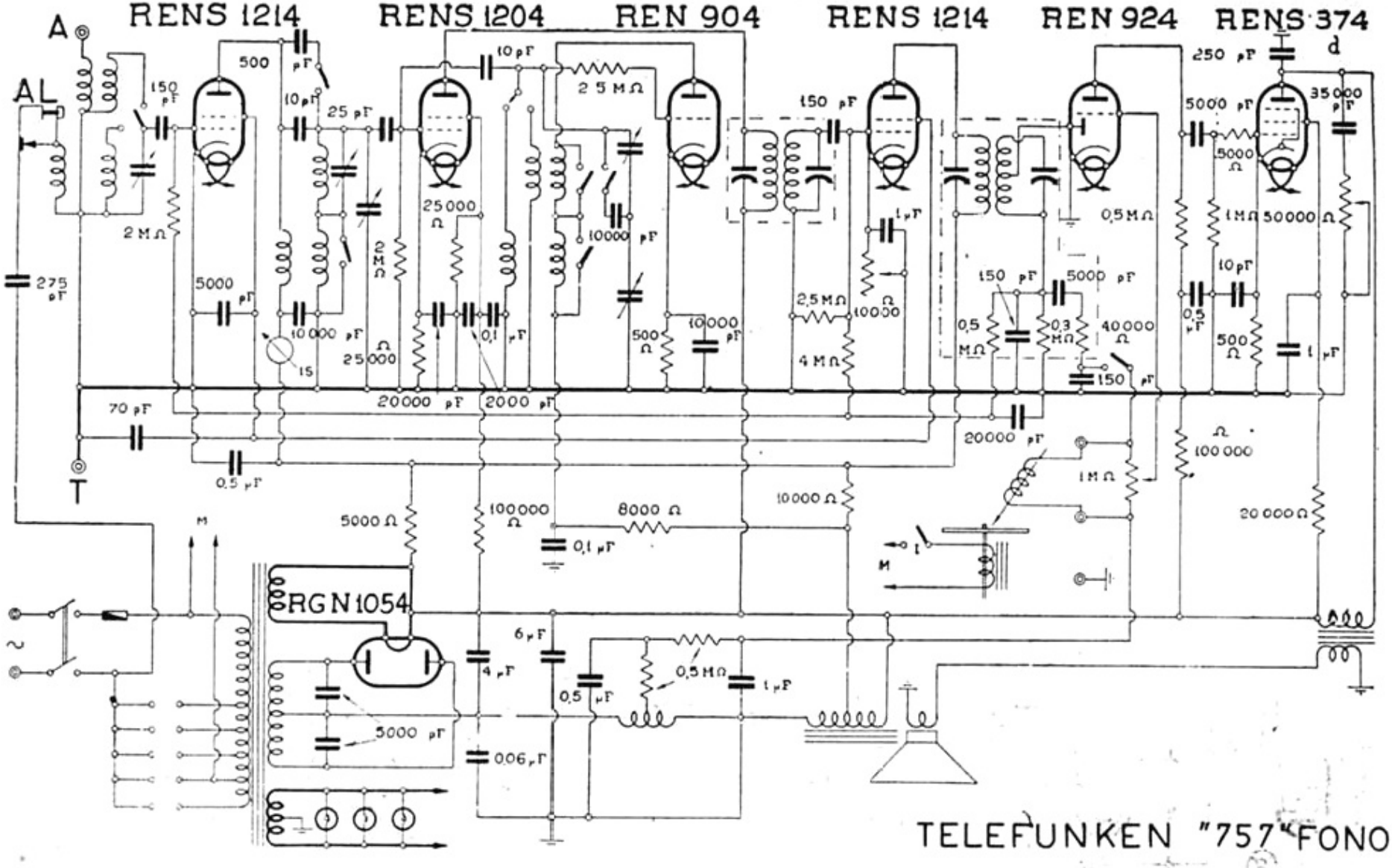

(N. B. - Togliendo la parte fonografica diviene 754).

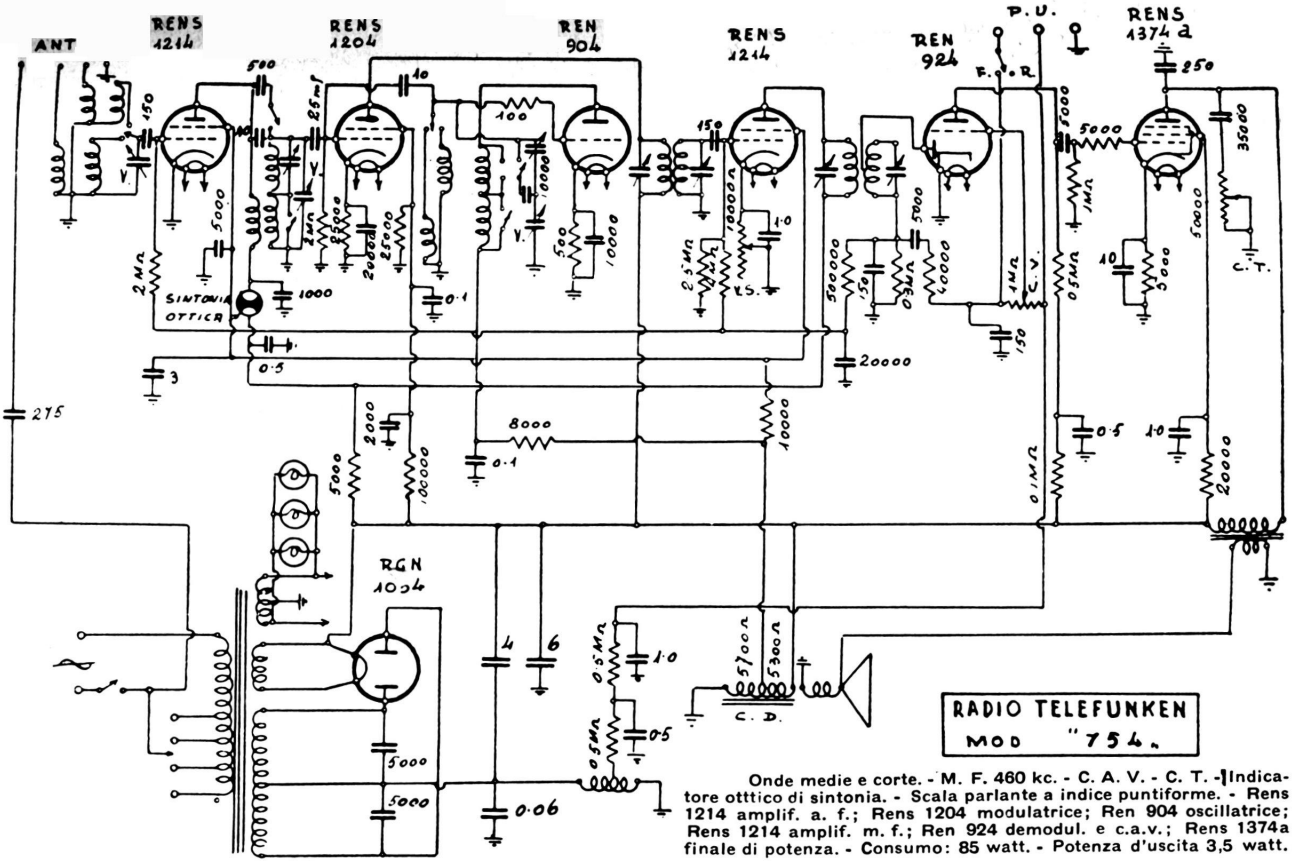

Onde medie e corte. - M. F. 460 kc. - C. A. V. - C. T. - Indicatore otttico di sintonia. - Scala parlante a indice puntiforme. - Rens 1214 amplif. a. f.; Rens 1204 modulatrice; Ren 904 oscillatrice; Rens 1214 amplif. m. f.; Ren 924 demodul. e c.a.v.; Rens 1374a finale di potenza. - Consumo: 85 watt. - Potenza d'uscita 3,5 watt.

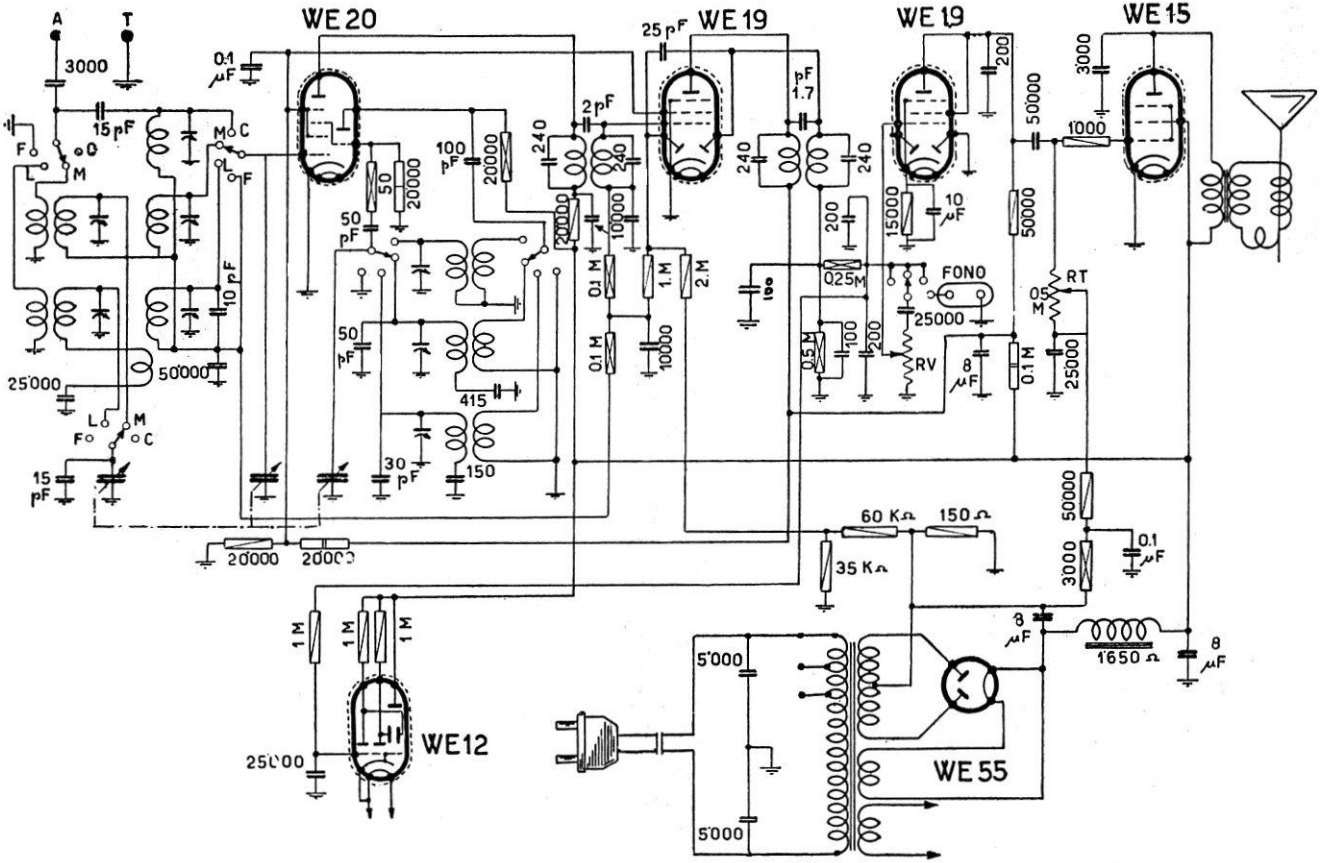

TELEFUNKEN - Mod. 754 - Supereterodina a 3 gamme d'onda, con condensatore variabile triplo, dato il preselettore d'entrata. Potenza d'uscita 4 W. Caduta di tensione bobina campo: 130 V. Media frequenza 470 kc/s.