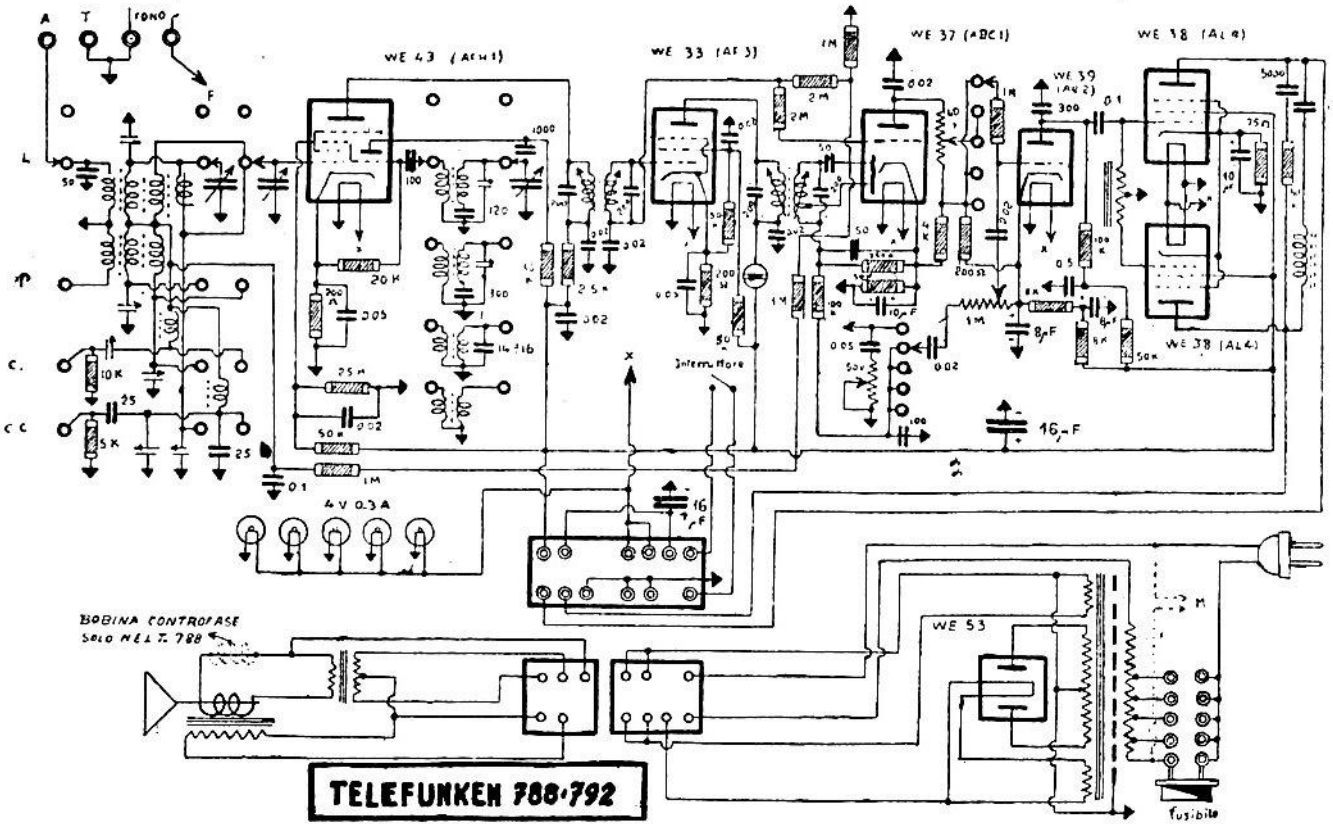

TELEFUNKEN RADIO (S. A. Siemens) — Mod. «788» e «792» - Produzione 1938 - Media frequenza: 469 kHz.