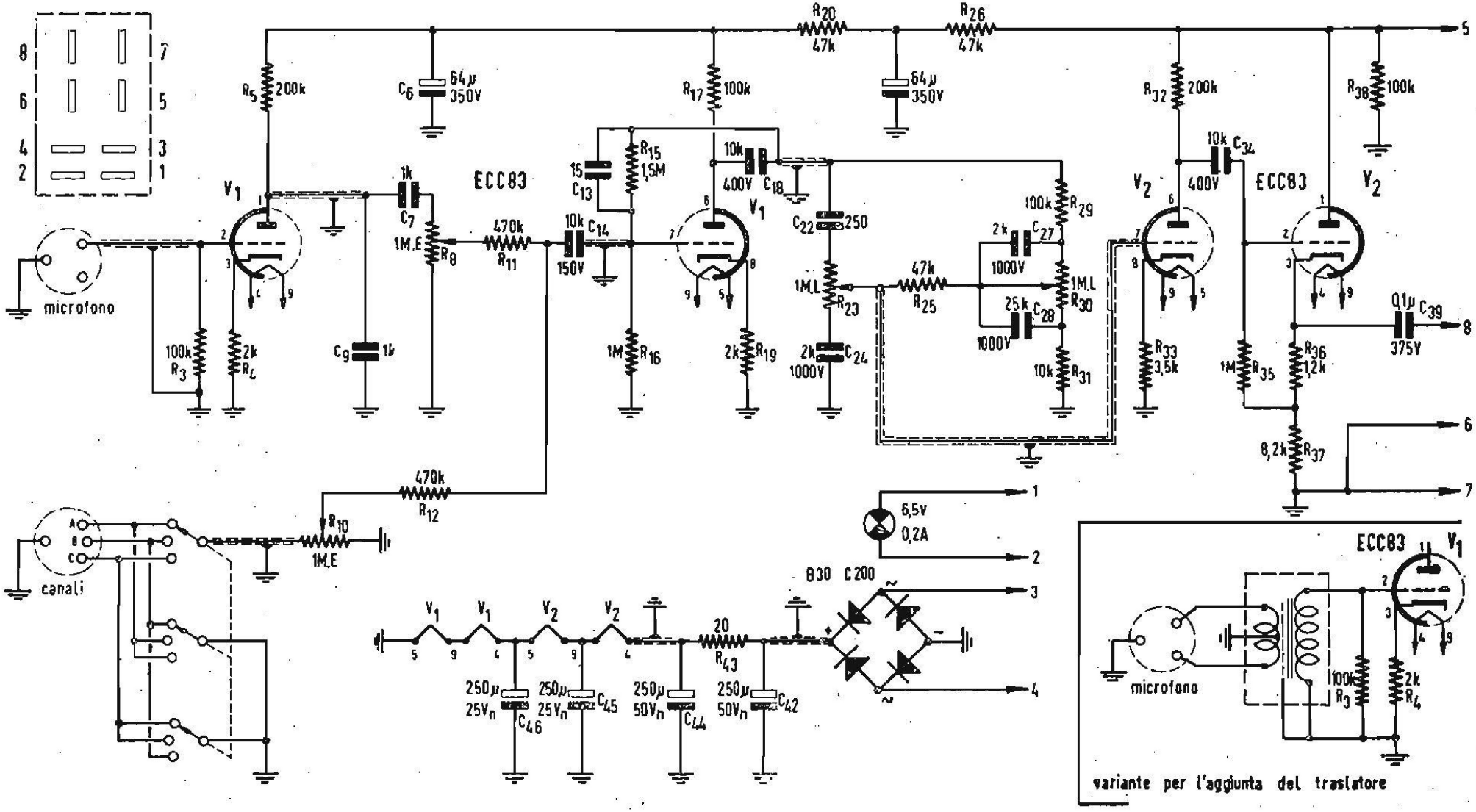

Siemens ELA661