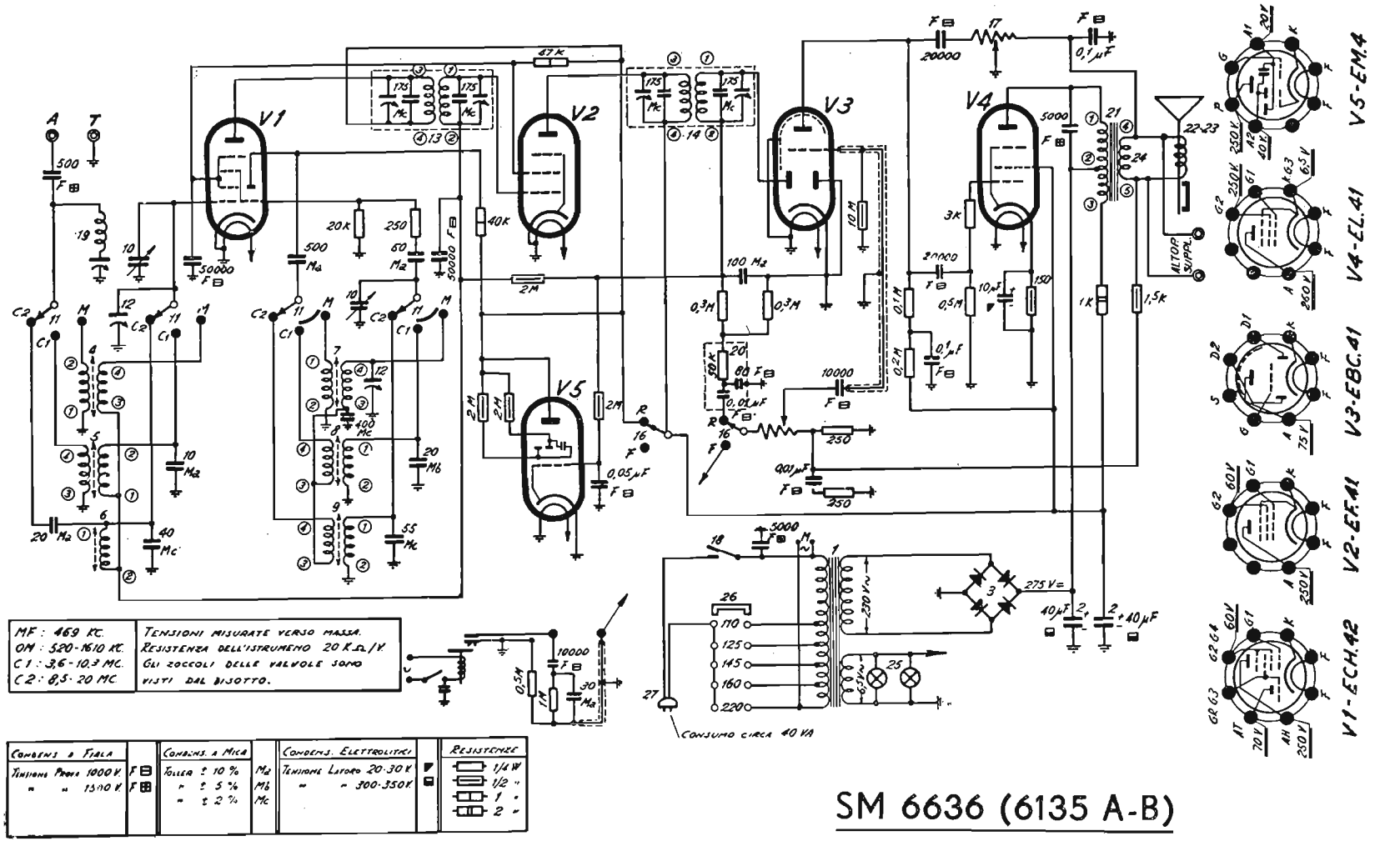

SIEMENS - Modd. 6636 e 6135-A/B. Gamma onde corte da 187 a 570 metri, gamma onde corte da 15 a 35 metri e da 29 a 83,5 metri. Media frequenza a 469 kc/s. Potenza d'uscita 3 watt indistorti. Consumo 40 watt.

SIEMENS - Modd. 6135 A/B e 6636