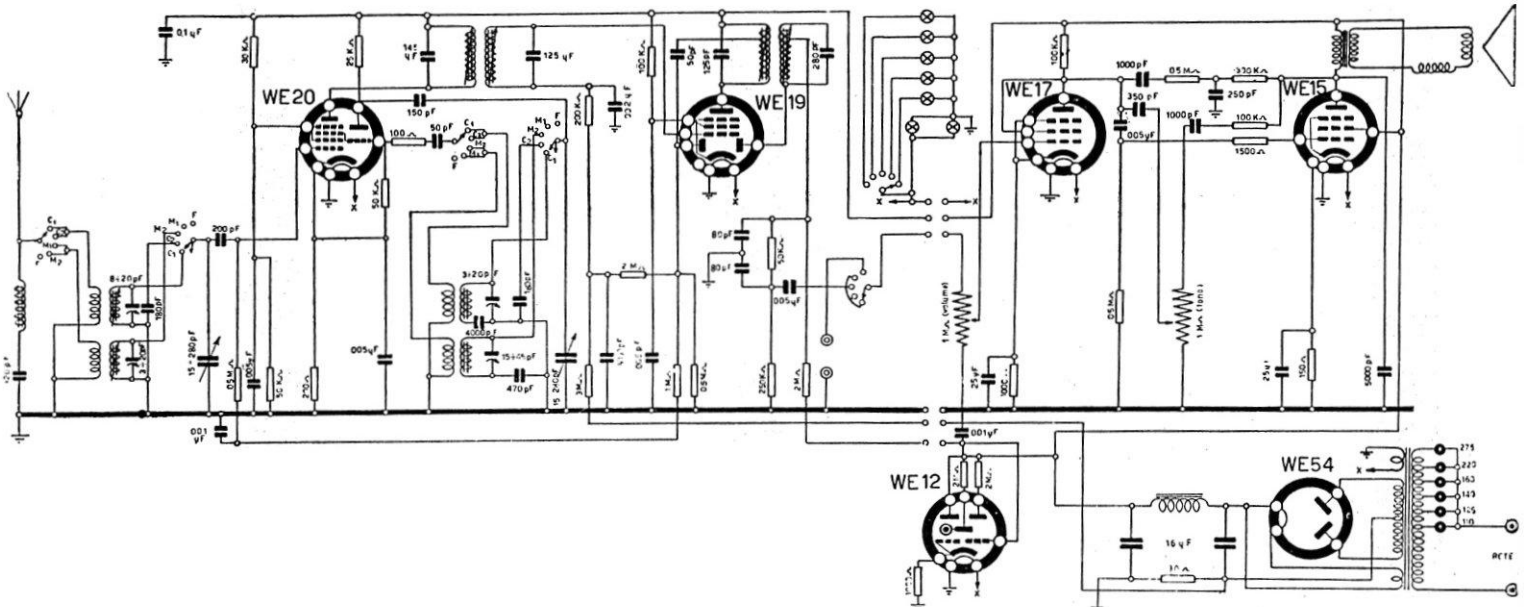

TELEFUNKEN - Mod. T6 e T60 - Gamma onde medie divisa. Due gamme onde corte. Potenza d'uscita 3,5 W. Media frequenza: 470 kc/s. Per cambio funicella e taratura v. tabella a parte.