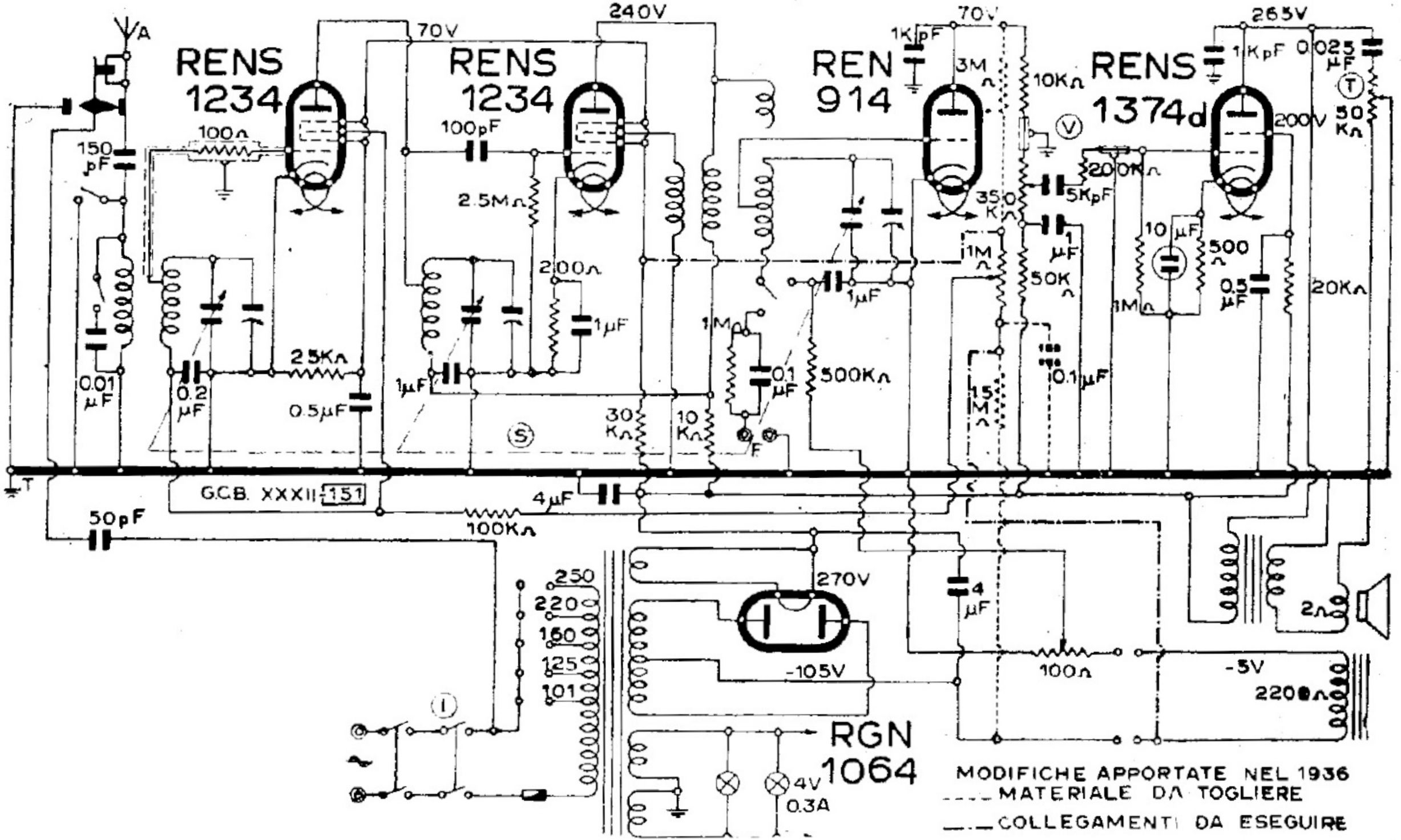

SIEMENS S. A. - MODD. « T 534 » « PETRARCA RF » « TASSO »

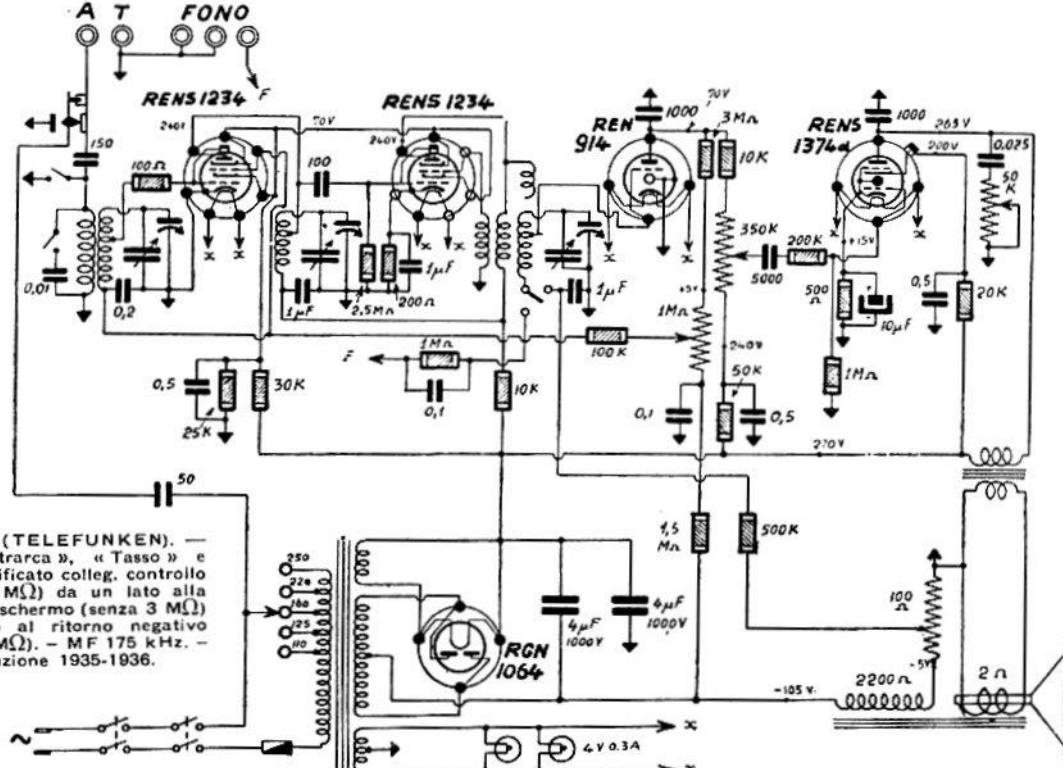

SIEMENS (TELEFUNKEN). — Mod. « Petrarca », « Tasso » e 534. – Modificato colleg. controllo volume (1 MΩ) da un lato alla tensione di schermo (senza 3 MΩ) e dall'altro al ritorno negativo (senza 1,5 MΩ). – MF 175 kHz. – Produzione 1935-1936.