UNDA RADIO - MODD. « TRI UNDA 53/16 » « 53/17 »

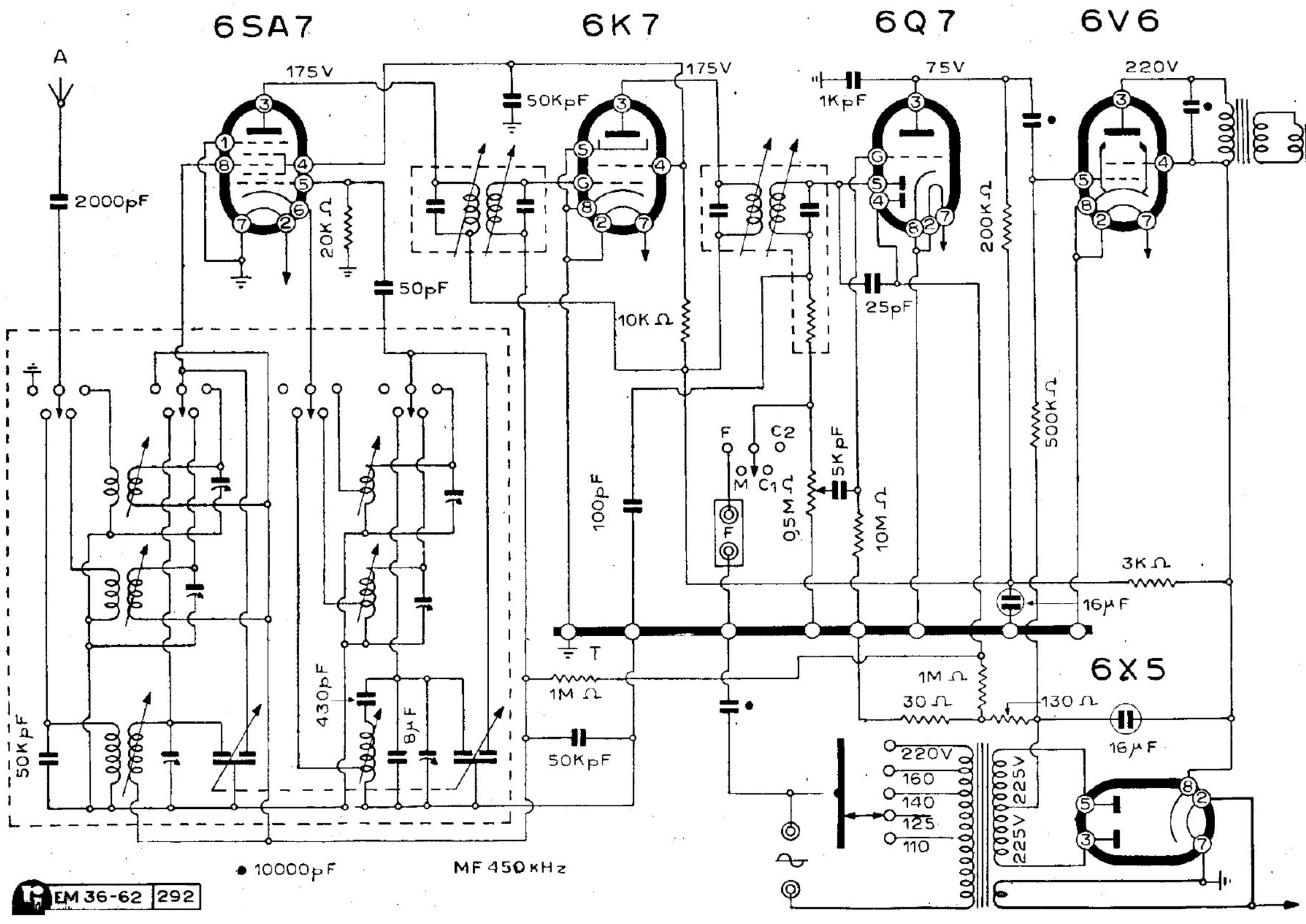

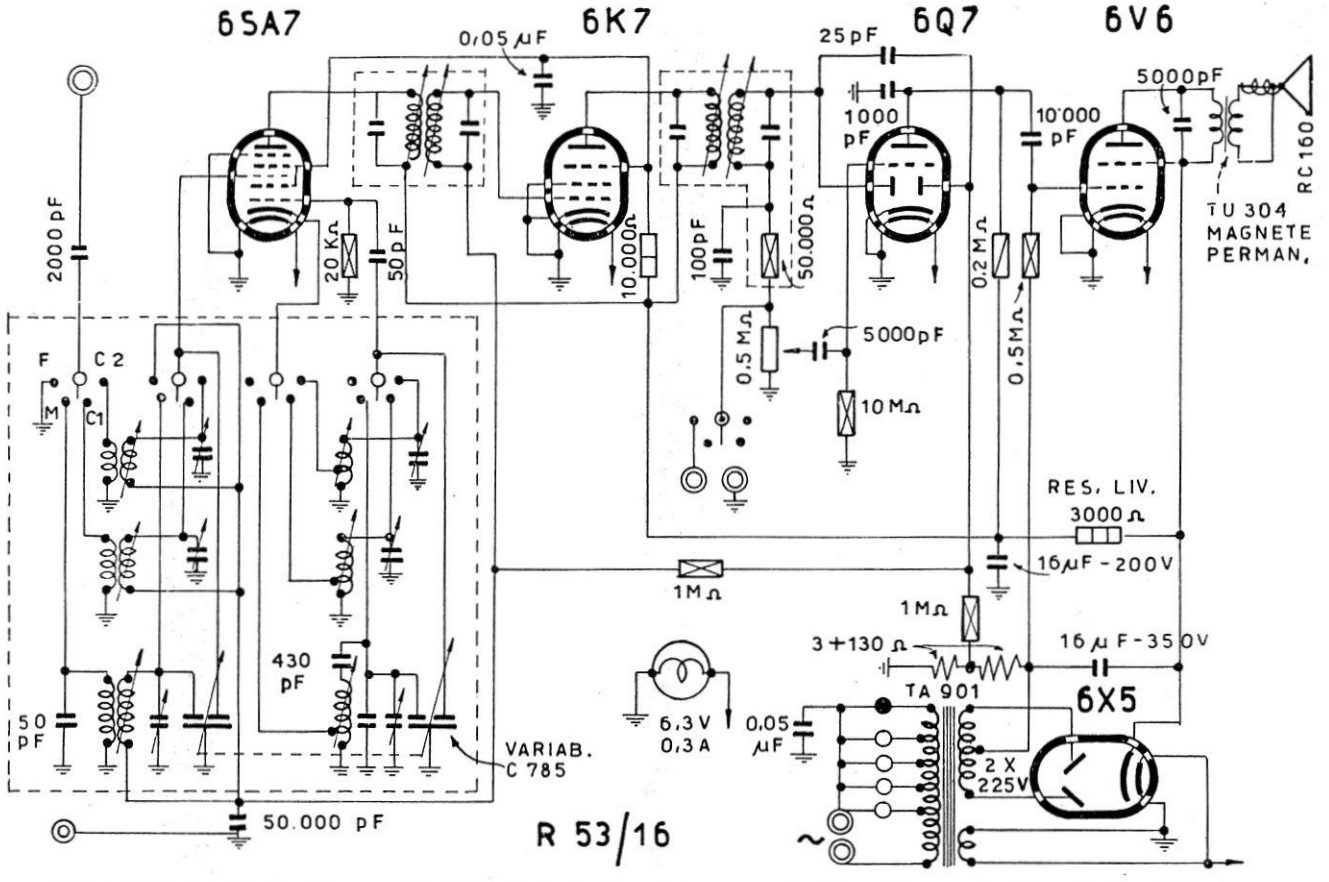

UNDA RADIO - Mod. R 53/16 e mod. R 53/17 - Medie da 575 a 192 m, corte da 51,5 a 27,2 m e da 18,4 a 10,15 m. Media frequenza 450 kc. 6SA7 GT e 6K7 G: 175 V pl., 85 V sch., 1,65 V catodo. 6Q7 G: 75 V placca. 6V6 GT: 220 V pl., 175 V sch., 9,5 V catodo. 6X5 GT: 225 V pl., 235 V catodo. Corrente anodica massima: 52 mA. (Il mod. R 53/17 ha in più un inversore di tono).