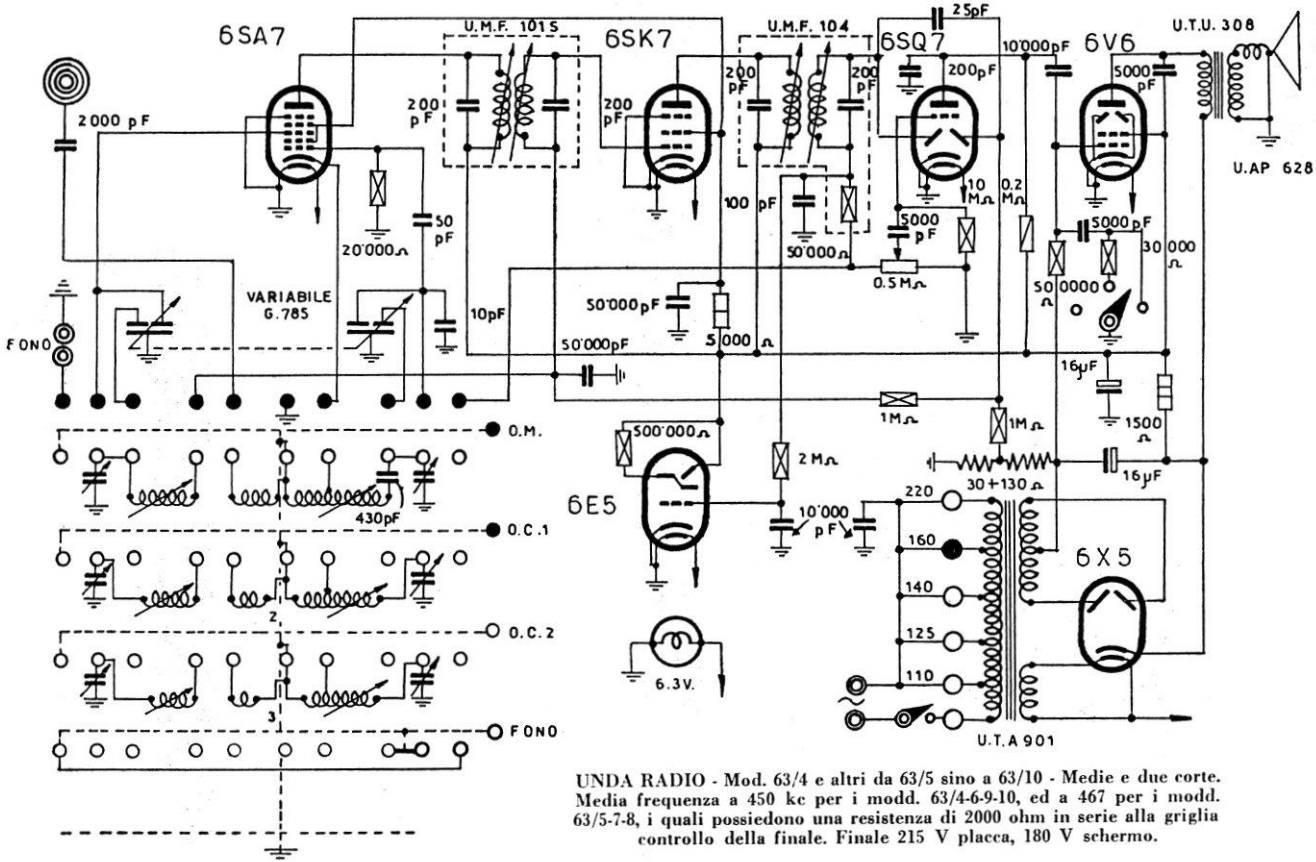

UNDA RADIO - Mod. 63/4 e altri da 63/5 sino a 63/10 - Medie e due corte. Media frequenza a 450 kc per i modd. 63/4-6-9-10, ed a 467 per i modd. 63/5-7-8, i quali possiedono una resistenza di 2000 ohm in serie alla griglia controllo della finale. Finale 215 V placca, 180 V schermo.