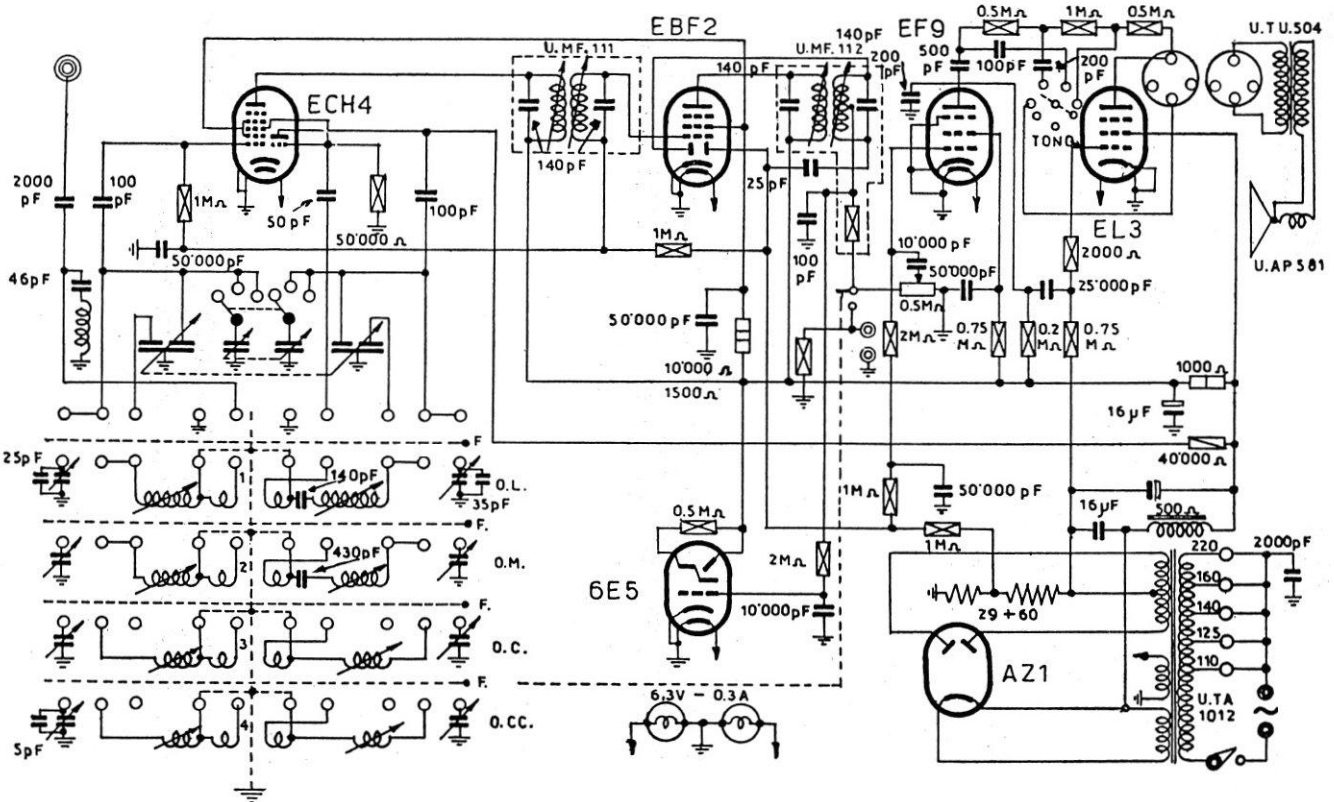

UNDA RADIO - Mod. R. 64/5 - Onde lunghe, medie e due corte. Espansione di gamma libera o su sei bande onde corte. Finale placca 238 V, schermo 250 V. Sovrapp. e amplif. MF placca 225 V, schermo 107 V. Corrente anodica totale 75 mA. MF a 450 kc.