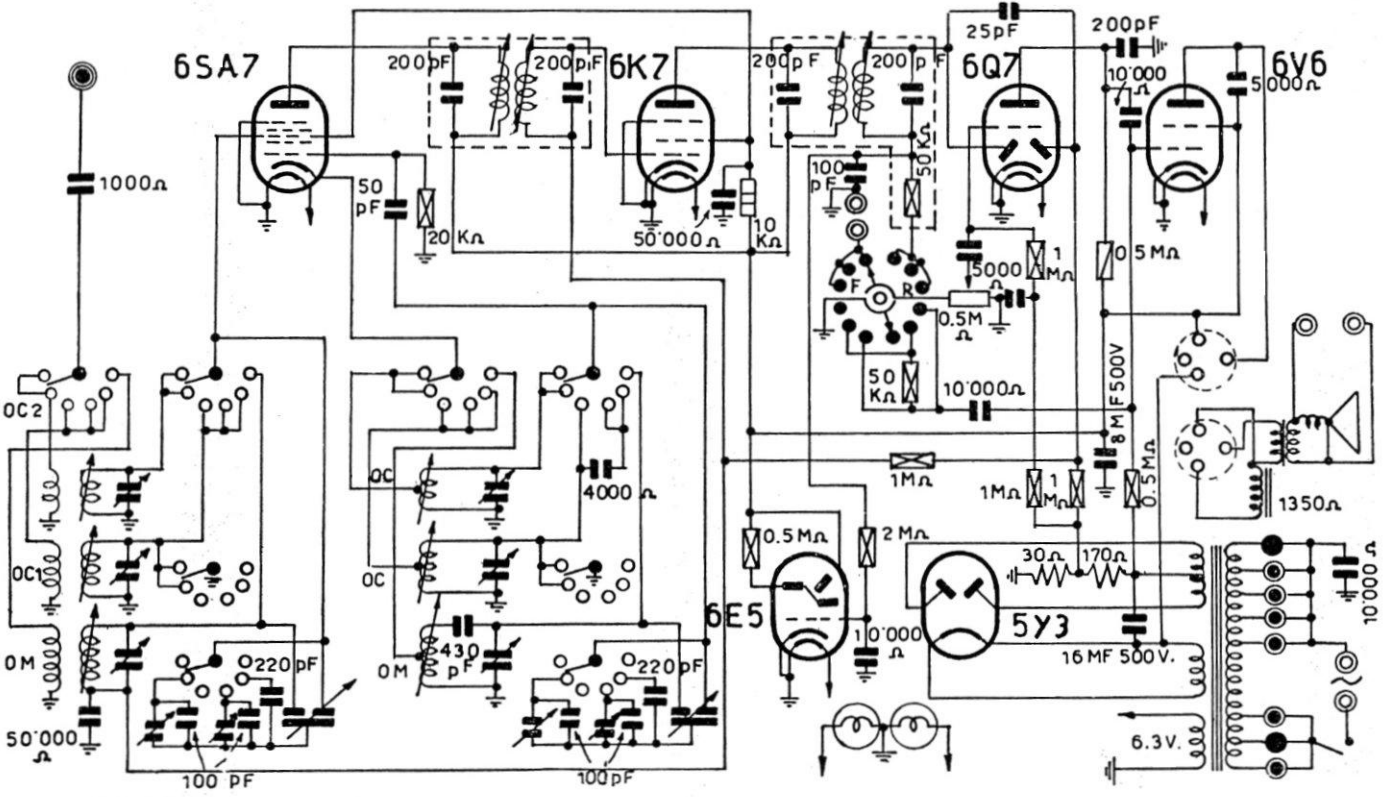

UNDA RADIO - Mod. R 66/1 - Onde medie e due gamme onde corte. Due bande allargate in OC e una in OCS. Media frequenza 450 kc/s. Tensioni: placche 245 V, schermi 105 V, catodo finale 12 V, placca rivelatrice 85 V. Corrente anodica totale 65 mA.