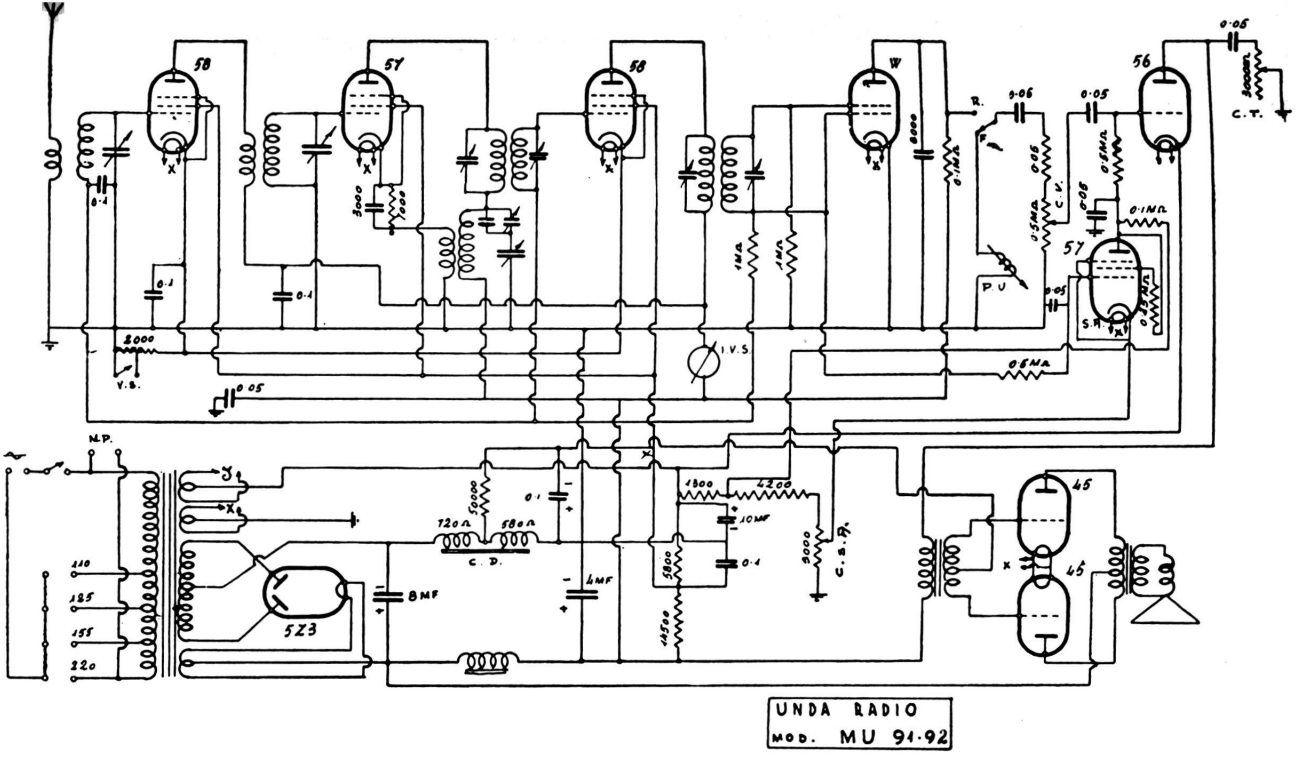

Onde medie. - M. F. 175 kc. - C. A.V. - C. T. - V. S. - Indicatore ottico di sintonia. - Valvola 57 silenziatrice automatica. - Controfase di 45. - Potenza d'uscita: 7 watt.