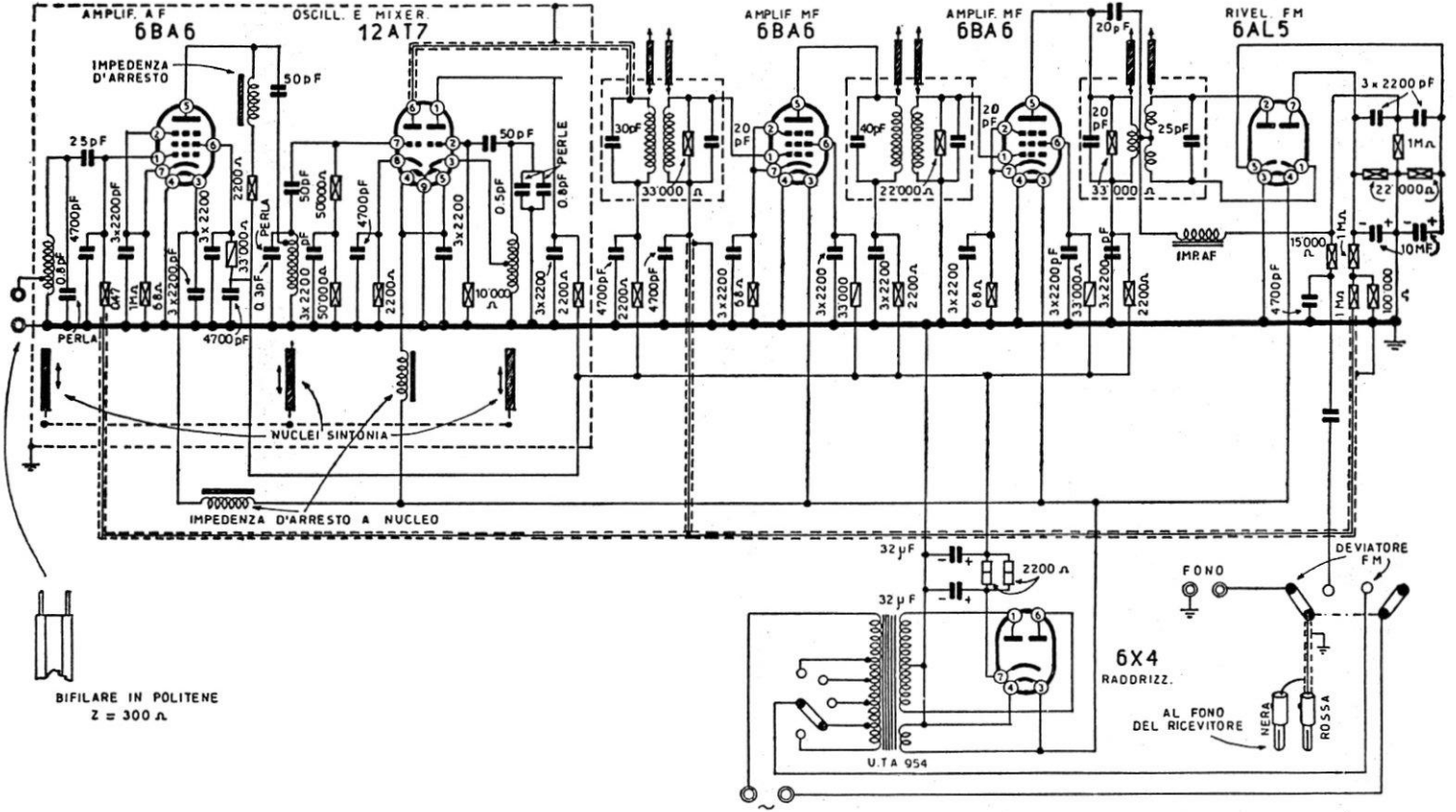

UNDA RADIO - Mod. A. 61/1 FM - Adattatore per la ricezione delle emittenti FM, a sintonia regolabile entro la gamma da 88 a 108 Mc.
È contenuto entro mobiletto, provvisto di scala. Media frequenza 10,7 Mc.