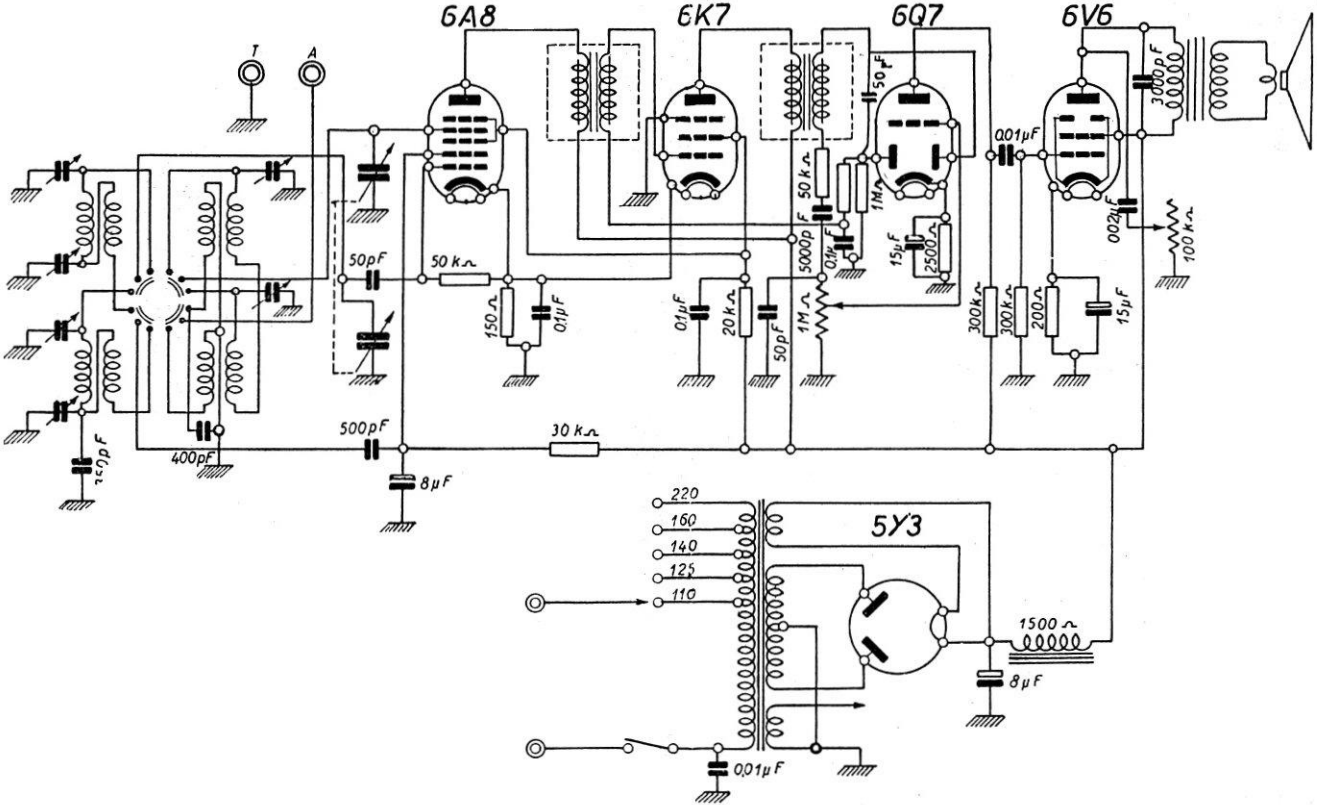

VARA RADIO - Mod. 509 S - Gamma medie da 200 a 600 m, gamma corte da 16 a 52 m. Media frequenza 467 kc/s. Potenza d'uscita 3 W. Consumo 50 W.