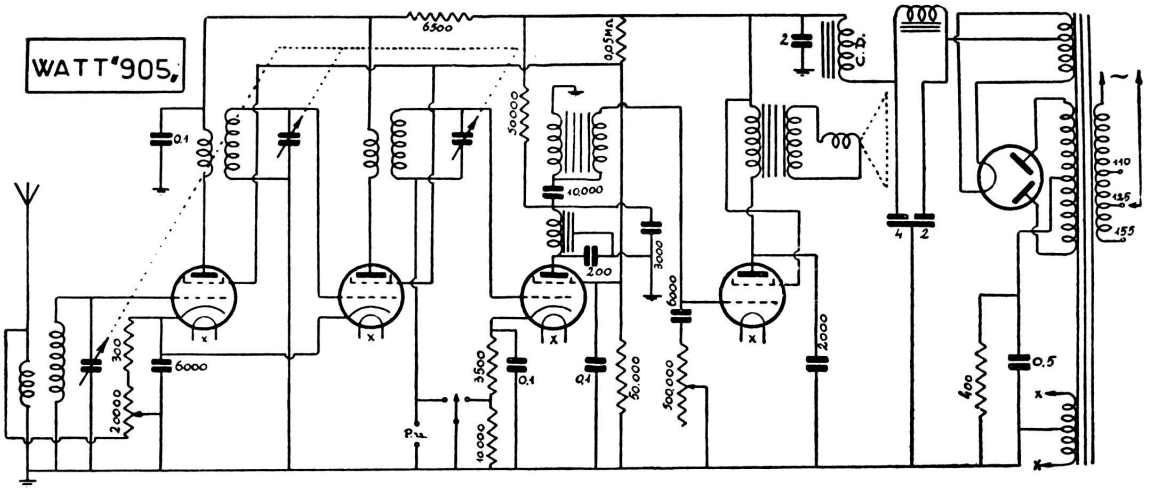

Onde medie. - Amplificazione diretta in a. f. con due 51, seguite da una 24 demodulatrice e da una 47 finale di potenza. - Potenza d'uscita: 2 watt.