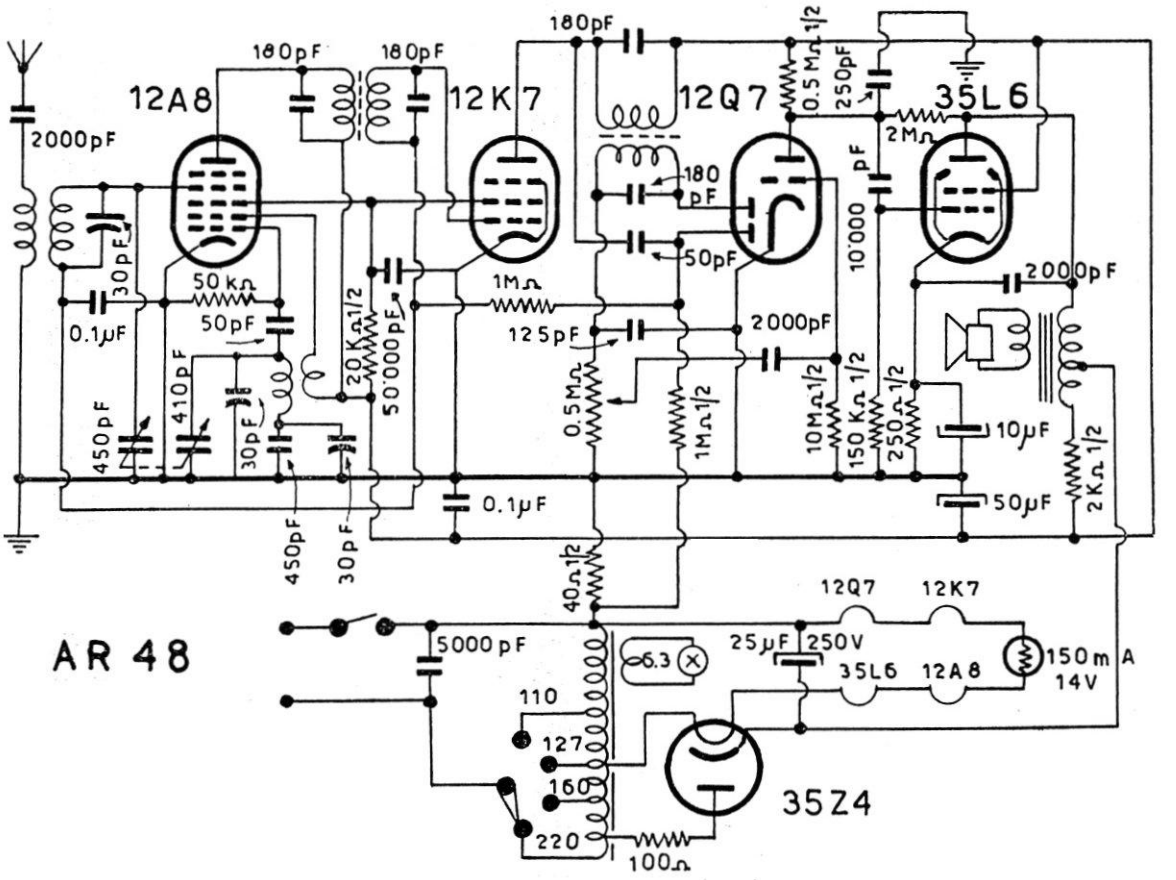

WATT RADIO - Mod. AR 48 - Gamma medie da 180 a 580 m. Media frequenza 460 kc/s. Altoparlante Alnico T 13. Potenza d'uscita 2 w. Massima tensione da 175 a 155 V, placca 35L6 da 170 a 150 V; placche 12A8 e 12K7 110 V; placca 12Q7 70 V; schermo 36L6 e gr. osc. 12A8 110 V.