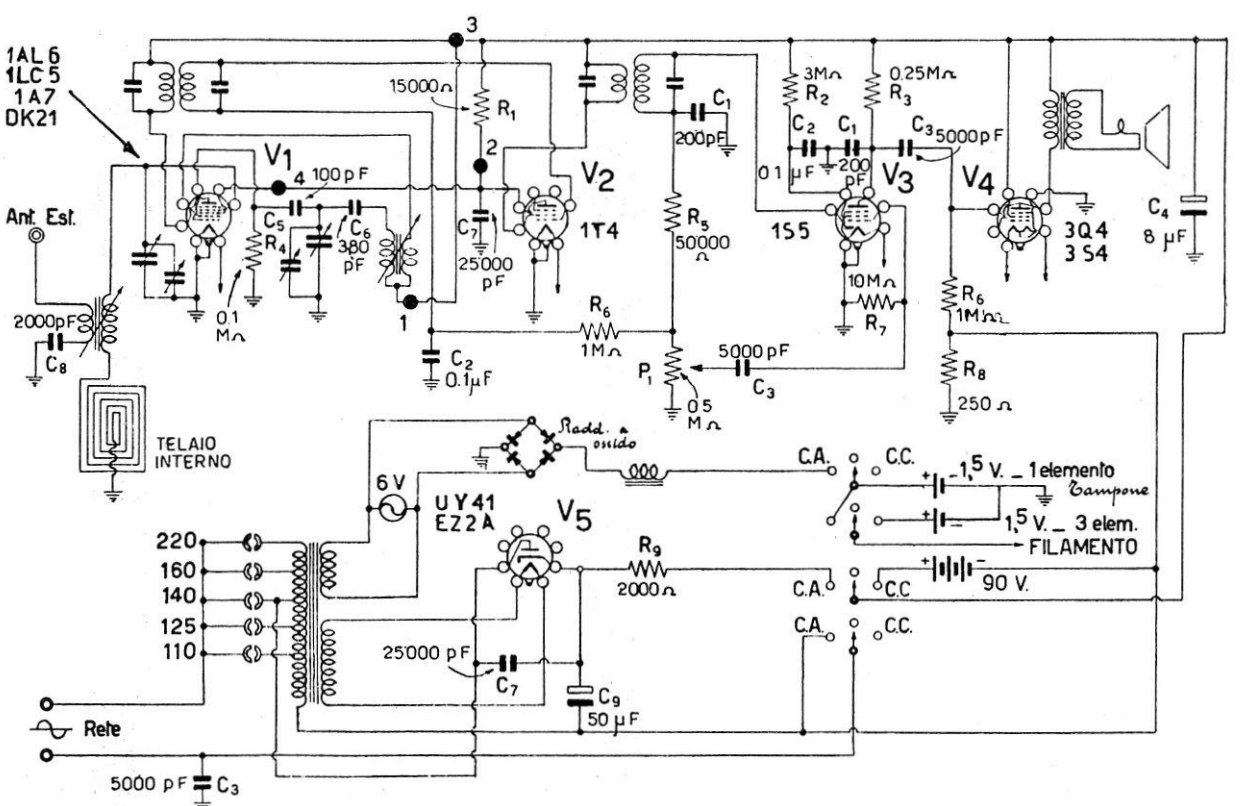

ZENITRON - Mod. RP 50 - Portatile con alimentazione pile o corrente alternata. Telaio interno di ricezione e presa per antenna.